章	項目	特記事項	R07年1月版

1 機械設備共通事項

工事項目（機械設備工事）　○印を付したもの

	工事項目＼建物種別及び屋外	1	2	3	4			屋外
・	1 空気調和設備	○						
・	2 換気設備	○						
・	3 排煙設備							
・	4 自動制御設備							
・	5 衛生器具設備	○						
・	6 給水設備	○						○
・	7 排水設備	○						○
・	8 給湯設備	○						
・	9 消火設備	○						
・	10 厨房設備							
・	11 ガス設備	○						
・	12 浄化槽設備							
・	13 昇降機設備							
・	14 搬去工事							

工事項目の分類は、公共建築工事内訳書標準書式(設備工事編)(平成24年版)を標準とする。

1 機械設備共通事項

① 機器等の配置
設計図において機器の配置は、数量及び関係位置のみを示し、正確な位置はさらに打合せを必要とする

② 機　材
本工事に使用する設備機材等は、設計図書に規定するもの又は同等以上のものとする。　[県機1-5-1]
ただし、同等以上のものとする場合は、監督員の承諾を受ける。　[県機1-2-1]

③ 機材、施工の試験
共通仕様書の各項の試験によるほか、「機械設備工事試験内容一覧表」による。　[県機1-5-3] [県機1-2-3]

④ 耐震施工
(1) 本工事施設の耐震安全性の分類は下記による。
・特定の施設（　・甲類1　・甲類2　・乙類1　・乙類2　・乙類3　）
⊙一般の施設（その他）
(2) 設備機器の固定は、「県有施設建築設備耐震計画指針（福島県土木部制定）」による。
なお、建築設備機器の設計用標準水平震度（Ks）は、下表による。

建築設備機器の設計用標準水平震度　（Ks）

設置場所	耐震安全性の分類							
	甲類1,2　乙類1,2,3				その他			
	重要機器		一般機器		重要機器		一般機器	
	機器	水槽	機器	水槽	機器	水槽	機器	水槽
上層階、屋上及び塔屋	2.0 (2.0)	2.0	1.5 (2.0)	1.5	1.5 (2.0)	1.5	1.0 (1.5)	1.0
中間階	1.5 (1.5)	1.5	1.0 (1.5)	1.0	1.0 (1.5)	1.0	0.6 (1.0)	0.6
1階及び地上階	1.0 (1.0)	1.5	0.6 (1.0)	1.0	0.6 (1.0)	1.0	0.4 (0.6)	0.6

※ 上層階の定義は次による注）：（）内の数値は防振支持の機器に適用する

建物階数	上層階	建物階数	上層階
2～6階建	最上階	10～12階建	上層3階
7～9階建	上層2階	13階建	上層4階

重要機器
・高置水槽　・受水槽　・（　　）
・空気調和機　・厨房機器　・（　　）
・ボイラー　・冷却塔　・（　　）

(3) 設計用鉛直地震力
設計用水平地震力の１／２とし、水平地震力と同時に働くものとする。
(4) 軽量機器等の耐震施工
上記以外の100kg以下の軽量な機器の据付け、取付けについては、取付下地を入念に施工、確認し、機器メーカーの指定する方法で確実に取付け、据付けを行い落下等に留意すること。

⑤ 建物導入部の変位吸収
・図示の箇所に変位吸収配管を施工する。要領は標準図による。　[標準図-施工4,5,6]
対象配管　・給水管　・消火管　・ガス管　・排水管　(2.2.4.1)
施工方法　・フレキシブルジョイント　・ボールジョイント　・スリーウッション

⑥ 建物EXPJの変位吸収
・建築エキスパンションジョイント部の配管要領は標準図による。　[標準図-施工7,8]
対象配管　・給水管　・消火管　・ガス管　・排水管　(2.2.4.1)
施工方法　・フレキシブルジョイント　・ボールジョイント

⑦ 工事用電力、水、その他
本工事に必要な工事用電力、水などの費用及び官公庁への手続きなどの費用は、請負者の負担とする。

⑧ 埋戻し土
土中埋設配管の埋戻し土　※根切り土中の良質土　・（　　）　(2.4.2.1)
配管保護部の埋戻し土　※山砂　・（　　）　(2.1.3.2)

⑨ 総合調整
※各機器の個別試験後に下記の総合調整を行い、測定表を監督員に提出する。
・飲料水の水質の測定　・風量調整　・水量調整
・室内外空気の温湿度測定　・室内気流及びじんあいの測定
・騒音の測定　・機器の絶縁抵抗測定

⑩ 試運転調整
試運転に係る費用は、請負者の負担とする。

11 自動制御装置、現場盤
中央監視制御装置のシステム構成上必要とされる機能は追従すること。

12 運転燃料
納入する（種別　　数量　　kg）

13 スリーブ
水密を要する部分には、つば付鋼管製を使用する。　(2.2.2.27)

⑭ 支持金物・固定金具
⑪屋外機器及び屋外配管に使用する支持金物
・ステンレス製(SUS304)　・(溶融亜鉛メッキ(HDZ35以上で配管等の仕様と整合)
⑫屋外機器のアンカーボルトキャップ(樹脂製)を取り付ける。
(3) 振動を伴う機器の固定金具のナットは、ダブルナットとする。

⑮ 金属管の塗装
⑪下記部位に使用する金属管には塗装を施す。
⊙屋外　・居室　・機械室　・共同構内
・　・　・　・

⑯ あと施工アンカー
アンカーは原則として先付け工法とするが、やむを得ない場合は監督員と協議のうえ、下記のあと施工アンカーを使用する。
(1) あと施工アンカー　・接着系アンカー(有機系)
⊙金属拡張系アンカー(打込式)
(2) 施工前に計画書を作成し、監督員に提出すること。
(3) 施工確認試験（目視検査、接触検査、打音検査）を全数　(＊行う　・行わない)
(4) 引張試験　(・行う　＊行わない)　引張試験本数（＊抽出　・全数）
【引張試験対象設備】
・(　　)・(　　)・(　　)
・(　　)・(　　)・(　　)
引張試験を抽出して行う場合は次による。
① 1日に施工されたものの各径、各仕様ごとを１ロットとし、ロットに対し３本行う。
ただし１日で同一径のものを複数具、複数の場所で施工する場合は、それぞれ行う。
② ロットの合否判定は、ロットの全ての試験箇所が合格と判定された場合に、当該ロットを合格とする。
③ 不合格のロットは、残り全数に対して試験を行う。

17 インサート
床版で断熱材打込み部分は、断熱材用インサートとする。

18 壁貫通
構造上主要な壁を貫通する場合は、次の鉄筋探査を行う。
・レントゲン撮影　・金属探知機

⑲ 電動機及び制御盤
①電動機の電源周波数は50Hzとする。
②制御盤の仕様は下記のとおりとし、詳細は図面特記による。
・受注製作品(県仕様品)　⊙既製品
(3) ヒューズ(温度ヒューズも含む)及び表示灯は種別毎に予備品を納入する。
④水中ポンプ付属ケーブルの最小太さは2.0mm²以上とし、中間接続はしないこと。　[標準図-施工3]

20 絶縁継手
図示の箇所に設ける。仕様は標準図による。

21 配管溶接部の非破壊検査
・浸透探傷検査(PT)又は磁粉探傷検査(MT)　・放射線透過検査(RT)

2 空気調和設備

① 設計温湿度

	外気条件		室内（調整目標値）					
			一般系統					
	温度 (DB)	湿度 (RH)	温度 (DB)	湿度 (RH)	温度 (DB)	湿度 (RH)	温度 (DB)	湿度 (RH)
夏期	34.7℃	52.9%	26.0℃	%	℃	%	℃	%
冬期	-7.3℃	78.8%	22.0℃	%	℃	%	℃	%

② 冷暖房の能力
空気熱源ヒートポンプユニット及びパッケージ形空気調和機の温湿度条件はJIS条件による

3 ばい煙濃度計
・設ける（電源は、付属制御盤の2次側より取り出すものとし、配管配線とも本工事に含む）　・設けない　(3.1.1.10)
鋼板厚さは煙道幅300㎜以下は3.2mm、300㎜を越えるものは4.5mmとする。　(3.1.1.9)

4 煙道
・図示による

⑤ ダクト工法
低圧ダクトとする。（高圧１及び高圧２の部位は図示による。）　(3.2.2.1)

⑥ 長方形ダクト工法
・アングルフランジ工法
⊙コーナーボルト工法（共板フランジ又はスライドオンフランジ）

7 風量測定口
取付箇所は図示による。取付面は監督職員の指示による。　(3.2.2.7)

⑧ チャンバー等
(1) 外壁に面するガラリに直接取り付けるチャンバー及びホッパーには、排水管を設け、最寄りに排水すること
(2) シーリングディフューザー形吹出口には、下記の接続チャンバーを設けること　(3.1.14.5)
(a) ネック径がφ200以下のもの　400×400×250H
(b) ネック径がφ200をこえるもの　500×500×300H
(3) プリーズライン形吹出口は、下記の接続チャンバーを設けること
(a) シングル形　200×(L＋100)×300H　(b) ダブル形　250×(L＋100)×300H
標準仕様書によるほか、下記による
(1) 復帰方式　遠隔式(電動式(定格入力は ＤＣ24Ｖ 0.7Ａ以下））
(2) 復帰動作　順送り

9 防煙ダンパー及び防火防煙ダンパー
・JIS又はJV5K　・JIS又はJV10K　(3.1.15.9)
ステンレス鋼管に取り付ける弁類は、ステンレス製とする。

10 弁類

11 防振継手
・合成ゴム製　・ベローズ形ステンレス製　(2.2.2.8)

12 ﾌﾚｷｼﾌﾞﾙｼﾞｮｲﾝﾄ
・合成ゴム製　・ベローズ形ステンレス製　(2.2.2.9)

13 伸縮管継手
・ベローズ形　・スリーブ形　(2.2.2.7)

14 温度計
取付部は下記による　温度計は円形指示計（バイメタル式φ100）とする　(2.2.3.2) (3.1.14.11)
・熱源機器の冷温水管（送り、返り）及び三方弁装置後の冷温水管（送り、返り）
・ボイラーの温水管（返り）
・空気調和機の冷温水管（送り、返り）及び三方弁装置後の冷温水管（送り、返り）
・熱交換器の温水管（送り、返り）
・冷温水ヘッダー（送り）及び冷温水ヘッダーの各返り管
・空気調和機（パッケージ形を含む）のサプライチャンバー、レタンダクト、外気取入ダクト及びレタンチャンバー

15 圧力計
取付部は下記による
・熱源機器の冷温水管（送り、返り）及び冷却水管（送り、返り）　(2.2.3.1)
・空気調和機の冷温水管（送り、返り）
・熱交換器の温水管（送り、返り）
・冷温水ヘッダー（送り、返り）　(2.2.3.8)

16 瞬間流量計及び測定タッピング(32mmピトー管流量計用)
(1) 熱源機器の冷温水管（送り又は返り）　・瞬間流量計　・タッピング
(2) 熱源機器の冷却水管（送り又は返り）　・瞬間流量計　・タッピング
(3) ボイラー又は熱交換器の温水管（送りまたは返り）　・瞬間流量計　・タッピング
(4) 空気調和機の冷温水管（送り又は返り）　・瞬間流量計　・タッピング
(5) 冷温水ヘッダーの各返り管　・瞬間流量計　・タッピング

17 油面制御装置
制御盤には下記の端子を設けること。なお、フロートスイッチ部と制御盤間の配管配線は製造者の標準仕様とする
・給油ポンプ制御　・満油警報　・遠隔警報　・電磁弁制御　・返油ポンプ制御　・減油警報　・漏洩警報　(2.2.3.5)

⑱ 消音内貼り
(1) 施工する場所は、図示したダクト及びチャンバー類とする
(2) 内貼りチャンバー類の寸法表示は、外寸寸法とする

19 ファンコイルユニット
吹出口　・ユニバーサル形　(3.1.7.3)
調整弁　・流量調整弁　・定流量弁

⑳ 保温
(1) 機器の保温材　・
(2) ダクトの保温材　・
・ファンコイルユニットの付属品　フィルターは各型番台数の1/2以上
・自動巻取形エアフィルター用フィルターは各1巻
・折込形エアフィルター、プレフィルター(アルミ枠付)各1/2

21 予備品

3 換気設備

① ダクト
※低圧ダクト　⊙コーナーボルト（⊙共板フランジ　・スライドオンフランジ　）工法　(3.2.2.1)
・アングルフランジ工法
⊙スパイラルダクト　・塩化ビニル管
・高圧ダクト（　　）

② 排気フード
排気フードの補強、支持金物、接合材等は、亜鉛鉄板製ダクトの当該事項によるものとし、材質は下記による　(3.1.14.7)
⊙ステンレス鋼板（補強共）　・
フード囲いは、上記フードと同材質とすること
フードの内部周囲のといには、黄銅製コック又はプラグを取り付けること

③ ダクトの保温
⊙有（排気ダクトは外壁より2mまで保温）　・無　(2.3.1.4)

④ 他の設備項目の適用
下記のものは、空気調和設備の当該項目を適用する
(1) 風量測定口　②チャンバー等　(3) 防煙ダンパー　④消音内貼り　(5) ダクトの吊り及び支持

4 排煙設備

1 ダクト
・亜鉛鉄板　・普通鋼板（厚 1.6mm以上）　(3.2.2.6)

2 排煙口の形式
・スリット形　・パネル形　・ダンパー形

3 排煙口開放装置　(3.1.15.5)

4 排煙風量測定
建築設備定期検査業務基準書（（財）日本建築設備・昇降機センター）の排煙風量の検査方法に準ずる

5 自動制御設備

1 中央監視制御　・有（　・本工事　・別途 電気設備工事　）　・無

2 計装用配線
屋外・屋内露出の電線は、図面に特記が無ければ金属管配線とする。　(4.1.5.1)
天井内隠蔽の配線は、図面に特記が無ければケーブル配線とする。　(4.1.3.3)

3 屋内キャビネット
・鋼板（厚1.6mm以上）　・ステンレス鋼板（厚1.2mm以上）

⑥ 衛生器具設備

① 一般事項
機器及び仕様は機器表による　衛生陶器の色は監督員の指示による

② 小便器用節水装置
個別感知フラッシュ方式（⊙小便器一体型　・小便器分離型　（　・埋込み　・露出））　(5.1.1.2)

③ 大便器
・節水Ⅰ形　⊙節水Ⅱ形　・一般形　(5.1.1.2)

④ 大便器便座
暖房便座を設置する場合の、付加機能は次による　(5.1.1.2)
⊙温水洗浄機能（水道直結給水方式とする　加熱方式（・貯湯式⊙・瞬間式））
・温風乾燥機能　・脱臭機能　・疑音機能

⑤ 水栓
・一般水栓　※節水型水栓　(5.1.1.6)

⑥ 自動水洗
※機器表による　自動水洗の電源供給方式（※ AC100V　・電池式　・発電式）　(5.1.1.7)

⑦ 擬音装置
※機器表による　擬音装置の電源供給方式（※ AC100V　・電池式）

⑦ 給水設備

① 量水器
⑪親メーター（・貸与品　・買い取り）　（※ 直流式　・パルス式）
(2) 子メーター（・貸与品　・買い取り）　（※ 直流式　・パルス式）

② 量水器桝
(1) 親メーター用　（⊙水道事業者の指定品　・標準図）　(5.1.8.4)
(2) 子メーター用　（・水道事業者の指定品　・標準図）

③ 弁類
⑪水道直結部分はJIS又はJV10Kとする。　(2.2.2.1)
(2) その他の部分はJIS又はJV5Kとする。
ただし、特記部分はJIS又はJV10Kとする。

④ 引込納付金等
・要（別途支出）　⊙不要

5 緊急遮断弁
・有（・機械式　・電気式）・無　(2.2.2.22)

6 試験
中水を利用する場合の通水試験は、雑用水系統に着色水を使用して誤接続がないか確認すること　(2.2.9.3)

⑧ 排水設備

① 放流納付金等
・要（・本工事　・別途工事）　⊙不要

② 洗面器等の排水管
洗面器等に直結する排水管の寸法は器具トラップよりワンサイズアップとする

③ 満水試験継手
3階以上にわたる排水立て管には、各階ごとに満水試験継手を取付ける

④ 試験
排水管は、満水試験を行い、衛生器具等の取付完了後に通水試験を行うこと

⑤ 屋外排水用ふた
⊙屋外プラスチック樹用　県　章：※無し　・入り
塩ビふた　おすい、雨水等の標準文字：※入り・無し　特殊文字：※無し・有り（図示による）・入り
開閉具納品　：⊙1個　・(　　個)
⊙鋳鉄防護蓋　おすい、雨水等の標準文字：※入り・無し　特殊文字：※無し・有り（図示による）・入り
耐荷重　：※図示による
構造　：※蝶番ロック式、蝶番袋穴式、鎖式の区分は、図示による
開閉具納品　：・1個　・(　　個)
・コンクルート桝用鋳鉄製ふた　県　章：※無し　・入り
おすい、雨水等の標準文字：※入り・無し　特殊文字：※無し・有り（図示による）・入り
耐荷重　：※図示による
開閉用フック（ハンドル）納品：・1組　・2組　・(　　組)
・化粧蓋　※無し・有り（仕様、構造等は図示による）
開閉具納品　：・1個　・(　　個)

⑨ 給湯設備

① 弁類
給水設備の当該事項による。　(2.2.2.1)

② 保温
保温の種別は、標準仕様書による。　(2.3.1.5)

3 その他
貯湯式給湯器のオーバーフローはステンレス管にて最寄りの流しに間接排水すること

⑩ 消火設備

1 屋内消火栓箱
屋内消火栓箱の仕様は以下による　(5.1.5.2.2)
・HB-1A　・HB-1B　・HB-1AT　・HB-1BT　・HB-2A　・HB-2B　・HB-4A　・HB-4B

2 屋外消火栓箱
・鋼板（1.6mm）　・ステンレス鋼板（1.5mm）　(5.1.5.4.2)
屋外消火栓箱の仕様は以下による
・HB-20　・HB-21

3 保温
保温が必要な場合は図示による。　(2.3.1.5)

11 厨房設備

1 熱調理器の熱源
・都市ガス　・液化石油ガス　・電気　(5.1.6.1)

2 厨房機器類
仕様性能等は図示によることとし、機器の寸法は概略寸法とする。　(5.1.6.1)

3 転倒防止
熱調理器、高さが1.0mを越える厨房機器は、床または壁に固定する。　(5.2.2.6)
厨房機器据付け要領は標準図による。　[標準図-施工74]

⑫ ガス設備

① 充てん容器
⊙別途工事　（50 kg× 10 本　・　kg×　本）
・本工事　（・　kg×　本　・　kg×　本）

2 集合装置
標準図 施工72による　本立て

3 転倒防止
標準図 施工73（・(a) ・(b)）による。また、容器用固定具は鋼製、溶融亜鉛メッキ仕上げとし、鎖はステンレス製とする　(6.3.2.1.4)

④ ガスメーター
⑪親メーター（⊙貸与品　・買い取り）　（※ 直流式　・パルス式）
(2) 子メーター（・貸与品　・買い取り）　（※ 直流式　・パルス式）
・要（別途支出）　・不要

5 引込負担金等

13 浄化槽設備

1 処理能力
処理対象人員　人
処理水量　m³/日
流入BOD　mg/L

2 型式
・ユニット形　・現場施工形　(8.1.1.1)

3 放流水質性能
BOD　mg/L以下　除去率　%以上　(8.1.1.1)

4 水質表の提出（BOD、SS）
完成引渡しの6ヶ月後に放流水質性能等を記入した水質表を提出すること　(8.1.1.1)

5 施工票
※処理能力、放流水質、処理方式、施工年月日等を記入したSUS製又は銅板製のものを設ける

共通事項

※受注者が設計仕様に基づき任意に選定する機器類を設置する場合は、電源工事が本工事・別途工事に関わらず、設置する機器に対して電源（電圧、電流、開閉器容量等）や配線容量が適合していることを確認すること。なお、確認は電源工事施工前に行うこと。
また、適合していない場合は、監督員と協議を行うこと。
（設計段階における機器類の電気容量等は、想定機器から求めたものであり、受注者が選定する機器によっては、電源容量等の不足が生じ場合があることから、確認を要するものである。）

工事名	まるごと西郷館増改築等　工事設計図	図面名称	機械設備特記仕様書（１）	株式会社 斎藤建築設計事務所	一級建築士事務所登録 第13（601）0002号	承認	CHECK	DRAW	DATE	NO
		縮尺	No,scale	白河市愛宕町２５番地　TEL 0248（23）2724	管理建築士　一級建築士登録　第217145号　齋藤正明				R08.08	M-01

A1=100%　A3=50%縮小

東日本大震災の復旧・復興事業における積算方法等

① 資材調達

次の資材については、以下の調達地域等から調達することを想定しているが、安定的な確保を図るために、当該調達地域等以外から調達せざるを得ない場合は、事前に監督員と協議するものとする。また、購入費用及び輸送費等に要した費用について、証明書類（実際の取引伝票等）を監督員に提出するものとし、その費用について設計変更の対象とする。

資材名	規格	調達地域等

② 労働者確保

(1) 本工事は元請業者が必要とする共通費における、「共通仮設費のうち仮設物費」及び「現場管理費のうち労務管理費」の下記に示す費用（以下「実績変更対象間接費」という。）について、契約締結後、労務者確保に要する方策に変更が生じ、建築関係工事積算基準（福島県土木部）に基づく金額相当では適正な工事の実施が困難になった場合は、事前に監督員と協議を行い、協議の結果により実績変更対象間接費の支出実績を踏まえて最終清算変更時点で設計変更する「労務者確保に関する積算方法の試行工事」である。

営繕費（共通仮設費における仮設建物費）：労務者送迎費・宿泊費・借上費

労務管理費：募集及び解散に要する費用・賃金以外の食事・通勤費等に関する費用・福利厚生等に要する費用・純工事費に含まれない作業用具及び作業被服等の費用・安全、衛生に要する費用及び研修訓練等に要する費用・労災保険法による給付以外に災害時に事業主が負担する費用

(2) 本工事の予定価格の算出の基礎とした設計額（建築関係工事積算基準に基づき算出した額）における実績変更対象間接費について、その金額または率に占める割合は次のとおりである。

1) 共通仮設ひに占める、実績変更対象間接費（営繕費）：設計書に積上げ計上された金額

2) 共通仮設ひに占める、実績変更対象間接費（労務管理費）の割合：　　%

(3) 受注者は、実績変更対象間接費の支出実績を踏まえて設計変更を希望する場合は、実績変更対象間接費に係る費用の内訳を記載した「労働者確保に係る実績報告書（様 式1）」及び実績変更対象間接費につなど。）を監督員に提出し、設計変更の内容について協議するものとする。
いて実際に支払った全ての証明書類（領収書、領収書の出ないものは金額の適切性を証明する金額計算書

(4) 受注者の責めによる工事工程の遅れ等受注者の責めに帰すべき事由による増加費用については、設計変更の対象としない。

(5) 受注者は、実績変更対象間接費の支出実績を踏まえて設計変更する場合、受注者が実績変更対象工事費について実際に支払った額のうち、証明書類において確認された費用から、建築関係工事標準積算基準なお、全ての証明書類の提出がない場合であっても、提出された証明書類をもって設計変更を行うものとに基づき算出した額における実績変更対象間接費を差し引いた費用を加算して算出する。
する。

(6) 受注者から提出された資料に虚偽の申告があった場合については、法的措置及び入札参加資格制限等の措置を行う場合がある。

(7) 受注者は、実績変更対象間接費にかかる設計変更について疑義が生じた場合は、監督員と協議するものとする。

施工条件

① 工程関係

＊ 調整 無し
・ 別途工事との工程調整が必要 有り
調整項目　・ 資材の流用　・ 仮設及び工事用道路等の調整　・ 建設機械等の調整
・ 施工順序の調整　・ 図示による　・ その他（　　）

② 施工時期
施工期間
施工方法

＊ 制限 無し
・ 制限 有り
・制限する工種名（　　）
・施工時期（ ・ 土日祝日のみ　・ 図示による　・ その他 （　　））
・施工時間（ ・　　・ 時～　　時まで ・　　）
・施工方法（　　）

③ 他機関との協議

協議が必要な機関名 （ 田村市水道課 ）
協議完了見込み時期 （　　）

④ 工事用地

・下記以外は図示等による
(1) 工事車両の駐車場 （＊ 構内 ・（　　））
(2) 資材置き場 （＊ 構内 ・（　　））
(3) 建設発生土（埋戻し、盛り土用）の仮設置場所 （＊構内　　）

・仮設ヤード ＊無し ・有り（＊図示による ・（　　））

⑤ 公害対策

＊ 施工方法の制限 無し
・ 施工方法の制限 有り
・ 騒音 ・ 振動 ・ 水質 ・ 粉じん ・ 排気ガス ・ その他
・ 施工方法等
・指定工法名 （　　） ・ 別途協議による ・ 図示による

・ 事業損失に関する調査
・ 騒音測定 ・ 振動測定 ・ 水質調査 ・ 近隣家屋の事前・事後調査 ・ 地盤沈下測定
・その他（　　）
・ 調査箇所
・ 図示による ・別途協議
・ 調査時期
・図示による ・（　　）

⑥ 安全対策

・ 近接公共施設等に対する制限
・近接公共施設名等 （ ・ 鉄道 ・ 電気 ・ ガス ・ 水道 ・ 電話 ・ その他（　　））
・制限を受ける工種（　　）

⑦ その他

＊ 敷地内は禁煙とし、喫煙場所は別途協議による
＊ 当該工事現場を使用した技術研修会の開催に関する以来を受けた場合はこれに協力するものとする。

熱中症対策

① 準備期間確保工事

準備期間確保工事もおける事務処理要領
この工事は準備期間確保工事であり、受注者は契約締結日から準備期間（○○日間）内に着工日を任意に設定できる。なお契約の締結日までに別紙様式により、着工日（工事の始期）を通知すること。
また、契約締結後に、受注者の準備が整った場合は、協議の上、工期にかかる契約を変更することにより工事に着手することができるものとする。

② フレックス工事

フレックス工事試験行要領
この工事はフレックス工事であり、受注者は発注書が示した工期までの間で、工事の始期及び終期を任意に設定できる。なお契約の締結日までに別紙様式により、工事の始期及び終期を通知すること。

③ 着工届出の提出

着工届は、着工後速やかに提出すること。

④ コリンズの登録

受注時の「コリンズ登録」は、着工後に監督員の確認を受け、着工後、速やかに登録機関に登録申請しなければならない。

⑤ 福島県元請・下請関係適正化指導要綱関係

施工体制台帳については、福島県元請・下請関係適正化指導要綱第10の基づき、提出すること。

⑥ その他

・ 準備期間内は、主任技術者又は監理技術者の配慮することを要しない。また、現場に般入しない資材等の準備を行ことができるが、資材の般入や仮設物の設置等、工事の着手を行ってはならない。
尚準備期間内に行う準備は受注者の責任により行うものとする。（準備期間確保工事）

・ 工事の始期までの着工猶予期間は、主任技術者又は監理技術者の配慮することを要しない
また、現場に般入しない資材等の準備を行うことができるが、資材の般入や仮設物の設置等、工事の着手を行ってはならない。なお、着工執行猶予期間中に行う準備は受注者の責任により行うものとする（フレックス工事）

工事区分

別表－1の記入の注意：「※を基本とし、他の発注工種が適用する場合には・を○に変え、※を・に変えること。
また、空欄を適用する場合には○を記入し、※を・に変えること。」

別表－1　設備工事との工事区分表

工事内容				建築工事	電気設備工事	機械設備工事	その他
機器の基礎	電気関係	配電盤・制御盤の基礎	屋内	※			
			屋外	※			
			屋上	※			
		自家発電機の基礎（アンカーボルトを除く）		※	・		
		テレビアンテナ基礎（　〃　）		※			
		避雷針の基礎　（　〃　）		※			
	機械関係	屋内設備（架台、ｱﾝｶｰﾎﾞﾙﾄを除く）		・		※	
		屋上設備（　〃　）		※			
		屋外設備（　〃　）		・		※	
	架台、アンカーボルト			・	※	※	
	特記した基礎			※	・	・	
開口部	梁、床、壁	補強を要するもの		※			
	貫通スリーブ	補強を要しないもの		※			
	梁、床、壁	補強を要するもの		※			
	貫通部型枠	補強を要しないもの		※			
	軽量鉄骨下地、壁、天井ボード類の切込	補強を要するもの		※			
		補強を要しないもの（ｱｳﾄﾚｯﾄﾎﾞｯｸｽは除く）		※			
	埋込形分電盤、端子盤等の型枠	補強を要するもの		※			
		補強を要しないもの		※			
	上記開口部の補強			※			
	上記開口部の墨出し			※			
	スリーブの穴埋め（型枠の穴埋めを含む）				※	※	
	フリーアクセスフロア用配線器具				※		
点検口	床、壁、天井			※			
外部取付ガラリ	ダクト、チャンバーの接続用フランジを含む			※			
湯沸室のフード	レンジフード						
換気扇の取付枠				・	・	※	
流し台	排水トラップ共			・			
防油堤	オイルサービスタンクの防油堤		自家発用	・	※		
	タンク基礎		空調用	・		※	
床下水槽のマンホールふた				※			
屋外排水管	雨水						
	汚水、雑排水						
雨水立管（たてどい）				※		・	
トイレ手すり							
化粧かがみ							
はめ込形洗面器用カウンター（前板共）				※			
ガスボンベ転倒防止用鎖						※	
電気配管配線	自動ドア及び電動シャッタなどの制御部と操作スイッチ間の配管配線及び操作スイッチ			※			
	防火扉しリーズ				※		
	電極棒				※	・	
	配線ピット及びふた			※	・		
	機器などへの接続（１次側）				※		
	機器付属の制御盤以降の２次側の配線配管（接地共）					※	
	機器付属の制御盤への電源供給配管配線				※		
	自動制御盤と動力盤との電源供給の渡り配管配線				※		
	自動制御盤と動力盤との操作回路の渡り配管配線				※		
	天井吊り形FCU、個別パッケージ、全熱交換ユニット等の機器と付属操作スイッチの埋込ボックスと、その渡り配管（接地共）				※		
	天井吊り形FCU、個別パッケージ、全熱交換ユニット等の機器と付属操作スイッチと、その渡り配線					※	
	個別パッケージの室内機、室外機の渡り配線（接地共）					※	
	煙感知器から運動制御盤を経て防煙ダンパに至る配管配線				※		
	小便器用節水装置の制御盤以降の２次側の配管配線					※	
ガス漏れ検地器					・	※	
電気錠	電気錠及び通電金具			※	・		
	ＴＥＮキー及び制御盤			・	※		
エレベーター出入口三方枠（金属製）				※		・	
エレベーター出入口三方枠（石製）				※		・	
シャワーユニット、バスユニット、洗濯機パン				※		・	
システム天井	ボード、Ｔバー			※			
	照明ライン設備プレート				※		
	空調ライン設備プレート					※	
消火器ボックス				※			
自動制御設備関連のインバーター装置及び盤				※		・	
自動制御設備関連のインバーター装置（別途、盤に組込む）					・	・	

工事名	まるごと西郷館増改築等　工事設計図	図面名称	機械設備特記仕様書（２）	株式会社 斎藤建築設計事務所	一級建築士事務所登録 第13（601）0002号	承認	CHECK	DRAW	DATE	NO
		縮尺	No,scale	白河市愛宕町２５番地 TEL 0248（23）2724	管理建築士 一級建築士登録 第217145号 齋藤正明				R08,08	M-02

A1=100%　A3=50%縮小

現場環境改善（快適トイレの設備）

内　容

① 受注者は、現場環境改善の一環として、工事毎にせっちするトイレの内男女別に１基ずつ以下の(1)～(11)の仕様を全て満たす快適トイレを設置することとする。
ただし、快適トイレの設置が困難な場合は監督員と協議する。

【快適トイレに求める標準仕様（全項目必須）】
（1）様式（様式）便座
（2）水洗及び簡易水洗機能（し尿処理装置含む）
（3）臭い逆流防止機能
（4）容易に開かない施錠機能
（5）照明設備
（6）衣類掛け等のフック、又は荷物のおける棚（耐荷重５kg以上とする）

【付属品として備えるもの（全項目必須）】
（7）現場に男女がいる場合に男女別の明確な表示
（8）周囲からトイレの入口が見えない工夫
（9）サニタリーボックス（女性用トイレに必ず設置）
（10）鏡と手洗器
（11）便座除菌クリーナー等の衛生用品

【推奨する仕様、付属品（推奨）】
（12）室内寸法900mm×900mm以上（面積A＝0.18m2以上ではない。幅・奥行各900mm以上）
（13）擬音装置（機能を含む）
（14）着替え台
（15）臭気対策機能の多重化
（16）室内温度の調整が可能な設備
（17）小物置き等（トイレットペーパー予備置き場等）

② 受注者は、快適トイレの設置にあたっては、①の内容を満たす参考見積書（標準仕様、付属品の内容を）明記したもの）を添付し、規格・基数等の詳細について監督員と協議の上決定し、快適トイレ仕様チェックシート及び資料等（カタログなど）を施工計画書提出に合わせて提出する。

③ 現場事務所等の屋内に設けるトイレには適用しない。

②設置に要する費用

快適トイレに要する費用については、当初契約時は計上していない。
月額の支出実態がわかる資料により、監督員と協議の上、51,000円／基・月を上限とし、
設計変更の対象とする
ただし、運搬費・設置費等は対象外とし、従来品相当額（10,000円／基・月）は差し引くものとする。
なお、設計変更数量の上限は、男女で各１基ずつ合計２基までとする。

再生資源利用（促進）計画

①再生資源利用計画書

受注者は、コンクリート、コンクリート及び鉄から成る建設資材、木材、アスファルト混合物を工事現場に般入する場合には、法令等に基づき、再生利用計画」を作成し、施工計画書に含めた監査員に写しを提出しなければならない。
また受注者は、法令等に基づき、再生資源利用計画を工事現場の公衆が見やすいばしょに掲げなければならない。

②再生資源利用促進計画書

受注者は、建設発生土、コンクリート塊、アスファルト・コンクリート塊、建設発生土、建設汚泥または建設混合廃棄物等を工事現場から搬出する場合には、法令等に基づき、再生資源利用促進計画を作成し、施工計画書
また、受注者は、法令等に基づき、再生資源利用促進計画を工事現場の公衆が見やすい場所に掲げなければならない。

総合評価方式における技術提案書の確認

①内　容

＊総合評価方式（標準型・簡易型）における技術提案書に記載された事項の実施状況の確認について

総合評価方式において受注者が技術提案書に記載した事項の具体的な実施方法等を、施工計画書に「総合評価方式における技術提案事項の実施計画書」として記載し、提出しなければならない
なお、施工計画書に記載された「総合評価方式における技術提案事項の実施計画」については、実施状況について発注者の確認を受けなければならない。
確認の方法については、「土木工事共通仕様書　Ⅲ編　２.様式　第８号様式（確認書）」を用いて確認することを原則とする。
また、技術提案事項の履行が確認出来ない場合は、工事成績評定において減点とする場合があるとともに、入札参加資格制限措置の対象となる場合がある。

熱中症対策

①工期・工程等

・猛暑による作業不能日数

本工事は、猛暑による作業不能日数を次のように見込んでいる。

ⅰ）作業不能日数：●日間

ⅱ）上記ⅰ）は、環境省が公表する東北地方●●＊１（福島）地点におけるＷＢＧＴ値（気温、湿度、日射・輻射を考慮した暑さ指数）過去５年分（令和●年～●年）について、本工事の工期に対応する期間（行政機関の休日に関する法律（昭和63年法律第91号）に定める行政機関の休日及び夏季休暇（3日）を除く。）において、８時から１７時の間にＷＢＧＴ値が３１以上となった時間を算出し、日数に換算したもの５年分を平均したもの。

ⅲ）気象状況により工期中に発生した猛暑による作業不能日数（当該現場における定時の作業時間において環境省が公表する東北地方●●（福島）地点におけるＷＢＧＴ値が３１以上となり、かつ受注者が契約工事単位で全作業を中断し、又は現場を閉所した時間を算定し、日数に換算したもの（小数点以下第一位を四捨五入する。））がⅰの日数から著しく乖離した場合には、受注者は発注者へ工期の延長変更を協議することができる。

＊1　下表の観測地点を記入
（参考）

建設事務所管内	観測地点
県北	茂庭、梁川、福島、鷲倉、二本松
県中	船引、郡山、湖本、小野新町、石川
県南	白河、東白川
会津若松	金山、若松
喜多方	檜原、喜多方、西会津、猪苗代
南会津	只見、南郷、田島、檜枝岐
相双	相馬、飯舘、浪江、川内、広野
いわき	山田、小名浜

株式会社 斎藤建築設計事務所　一級建築士事務所登録 第13（601）0002号
白河市愛宕町２５番地　TEL 0248（23）2724　管理建築士　一級建築士登録　第217145号　齋藤正明

① 給排水・衛生・暖冷房・空調設備

	項目／種別	試験時期 配管途中	隠ぺい前	埋戻し前	配管終了後	試験方法	試験値及び試験内容	最小保持時間	備考
①	給水装置に該当する管	○	○	●	●	水圧試験	1.75ＭＰａ以上	60分	水道事業者の試験圧力の規定がある場合はそれによる。
2	揚水管等のポンプに直結する配管	○	○	○	○	水圧試験	当該ポンプの全揚程に相当する圧力の2倍（ただし、最小0.75ＭＰａ）	60分	
3	受水槽以下の配管	○	○	○	○	水圧試験	静水頭に相当する圧力の2倍（ただし、最小0.75ＭＰａ）	60分	
④	給湯管	○	○	●	●	水圧試験	上記2及び3に準ずる。	60分	
5	さや管ヘッダー配管		○		○	水圧試験	管種／初圧／60分後 架橋ﾎﾟﾘｴﾁﾚﾝ管／0.75ＭＰａ／0.45ＭＰａ以上 ポリブテン管／0.75ＭＰａ／0.55ＭＰａ以上 〔注〕継手部分の漏水の有無を目視確認する。	60分	60分後に規定の圧力以下の場合は再試験を行う。再試験は、共通仕様書による。
6	排水管	○	○	○	○	満水試験		30分	
						煙試験	刺激性の濃煙 250Ｐａ	15分	
7	排水ポンプ吐出管			○	○	水圧試験	当該ポンプの全揚程に相当する圧力の2倍（ただし、最小0.75ＭＰａ）	60分	
8	各消火ポンプに連結される消火配管	○	○	○	○	水圧試験	当該ポンプの締切圧力の1.5倍	60分	
9	各種送水口に連結される消火配管		○	○	○	水圧試験	配管の設計送水圧力の1.5倍又は1.75ＭＰａのいずれか大なる圧力（7と兼用される配管は7又は8のいずれか大なる圧力）	60分	連結送水管送水口等
10	不活性ガス消火配管		○		○	気密試験（空気又は窒素）	貯蔵容器から選択弁までは10.8ＭＰａ 選択弁から噴射ヘッドまでは最高使用圧力 （選択弁を設けない場合、貯蔵容器から噴射ヘッドまで最高使用圧力）	10分	
11	粉末消火配管				○	気密試験（空気又は窒素）	貯蔵容器から選択弁までは2.5ＭＰａ 選択弁から噴射ヘッドまでは最高使用圧力 （選択弁を設けない場合、貯蔵容器から噴射ヘッドまで最高使用圧力）	10分	
12	冷温水、冷却水配管		○		○	水圧試験	最高使用圧力の1.5倍（ただし、最小0.75ＭＰａ）	30分	
13	蒸気配管			○	○	水圧試験	最高使用圧力の2.0倍（ただし、最小0.2ＭＰａ）	30分	
14	油配管	○	○	○	○	空気圧試験	最大常用圧力の1.5倍	30分	
⑮	冷媒配管		●		●	気密試験（空気又は不燃性ガス）	冷媒ガスの種類／気密試験圧力 Ｒ２２／3.0ＭＰａ Ｒ４０７Ｃ／3.3ＭＰａ Ｒ４１０Ａ／4.15ＭＰａ 〔注〕(1) 試験に使用するガスは、窒素ガス、炭酸ガス又は乾燥空気とする。 (2) 試験終了後、ガスをパージし、真空乾燥を行う。絶対圧力が-0.1ＭＰａ以下になってからさらに15分以上真空引きし、密閉放置して漏れのないことを確かめる。 (3) 配管に冷媒を充填し、運転開始後にガス検知器を使用して配管の接続部を点検し、冷媒の漏洩のないことを確認する。 (4) 室内外ユニットの連絡配線は、施工後、絶縁抵抗試験、動作試験を行う。	外部に発泡液を塗布して漏れのない事。その後24時間放置して漏れのない事。	周囲温度変化による圧力変化の補正を行う。
16	住宅用暖房配管				○	水圧試験	住戸内 0.15ＭＰａ（ただし、温水コンセント接続後は0.1ＭＰａ） 住戸内以外 静水頭に相当する圧力の2倍（ただし、最小0.75ＭＰａ）	30分	
⑰	通水試験				○	通水試験	・給水設備～水栓器具等取付後、各々全開又は作動させ、吐出水が清澄となるまで行う。また、飲料水配管の場合は、末端において、遊離残留塩素濃度が0.2ｐｐｍ検出されるまで消毒を行う。 ・排水設備～衛生器具等取付後、行う。 ・通水試験後、衛生器具等の水量調整を行う。 ・給湯設備～給水設備に準ずる。		
18	水質試験				○	簡易試験（９項目）	塩素イオン、有機物等(過マンガン酸カリウム消費量）、一般細菌並びに大腸菌群、ＰＨ値、臭気、味、色度、濁度		福島県給水施設条例（福島県条例第39号）
19	ポンプ				据付完了後	水圧試験	最高吐出圧力（運転範囲における最高全揚程＋最高押込み圧力）の1.5倍（ただし、最小0.4ＭＰａ）	3分	給水設備、排水設備、給湯設備、空気調和設備各種ポンプ
20	塩素滅菌装置				据付完了後	動作試験	注入及び停止をそれぞれ手動、自動運転で10回以上行い、異常の有無を検査する。		
21	水槽類				○	満水試験	満水状態で12時間以上放置し、漏水の有無を検査する。飲料用の場合は、次亜塩素酸ソーダ溶液等により消毒を行う。	12時間	

1．給排水・衛生・暖冷房・空調設備

機械設備工事試験内容一覧表

	項目／種別	試験時期 配管途中	隠ぺい前	埋戻し前	配管終了後	試験方法	試験値及び試験内容	最小保持時間	備考
22	鋼製ボイラー				据付完了後	水圧試験	・最高使用圧力が0.42ＭＰａ以下のものは、最高使用圧力の2倍（ただし、最小0.2ＭＰａ） ・最高使用圧力が0.42ＭＰａを超え1.5ＭＰａ以下のものは、最高使用圧力の1.3倍に0.3ＭＰａを加えた圧力 ・最高使用圧力以上の圧力を受けるおそれのない温水ボイラーは、最高使用圧力に0.1ＭＰａを加えた圧力（ただし、最小0.2ＭＰａ）		
23	鋳鉄製ボイラー				据付完了後	水圧試験	・蒸気ボイラーは、0.2ＭＰａ ・温水ボイラーは、最高使用圧力の1.5倍（ただし、最小0.2ＭＰａ） ・セクションは、最高使用圧力が0.2ＭＰａ以下のボイラーは0.4ＭＰａ、最高使用圧力が0.2ＭＰａを超えるボイラーは最高使用圧力の2倍		
24	真空式温水発生機				○	気密試験	窒素ガス又はヘリウムガスによる漏れ試験とし、漏れ量は2.03Pa･mL/sec（大気圧換算値）以下		
25	無圧式温水発生機				○	満水試験		30分	
26	鋳鉄製温水発生機				○	水圧試験	セクションの試験圧は0.6ＭＰａ	10分	
27	温水発生機に組込む熱交換器				○	水圧試験	最高使用圧力に0.1ＭＰａを加えた圧力（ただし、最小0.2ＭＰａ）		
28	冷凍機				○	水圧試験	設計圧力の1.5倍		冷水及び冷却水系路
29	遠心冷凍機				○	気密試験	真空95ｋＰａとし、真空降下は12時間に対して1時間当たり50Ｐａ以下		運転中の低圧部圧力が大気圧以上となる冷媒を使用するものを除く
30	吸収冷凍機 直だき吸収冷温水機 小形直だき吸収冷温水機ユニット				○	気密試験	窒素ガス又はヘリウムガスによる漏れ試験とし、漏れ量は2.03Pa･mL/sec（大気圧換算値）以下		
31	空気調和機の冷水、温水及び蒸気コイル				○	気密及び耐圧試験	空気又は窒素ガス試験とし、試験値は1.0ＭＰａ	10分	
32	ファンコンベクター コンベクター ベースボードヒーター パネルラジエーター				○	気密及び耐圧試験	空気又は窒素ガス試験とし、試験値は最高使用圧力の1.3倍（ただし、最小0.5ＭＰａ）		
33	貯湯タンク 熱交換器 ヘッダー				据付完了後	水圧試験	最高使用圧力の1.5倍に温度補正を行った圧力 Ｐａ＝Ｐ×σn／σａ Ｐａ：補正された試験圧力又は気圧試験圧力 Ｐ ：補正前の試験圧力又は気圧試験圧力 σn：試験時の温度における材料の許容引張応力 σａ：使用温度における材料の許容引張応力		
34	密閉形隔膜式膨張タンク				据付完了後	水圧又は気密試験	使用圧力の1.3倍以上		
35	地下オイルタンク				据付完了後	水圧試験	70ｋＰａ以上	10分	

2．浄化槽設備

	項目／種別	試験時期 配管途中	隠ぺい前	埋戻し前	配管終了後	試験方法	試験値及び試験内容	最小保持時間	備考
1	槽類				工事完了後	満水試験	満水状態で24時間以上放置し、漏水の有無を検査する。	24時間	
2	汚水管及び汚泥管	○		○		満水試験		30分	
3	ポンプ吐出管			○	○	水圧試験	最小圧力0.75ＭＰａ	60分	
4	消泡管	○		○	○	通水試験			
5	空気管	○	○	○	○	気密試験	最高使用圧力の1.1倍	60分	

③ ガス設備

	項目／種別	試験時期 配管途中	隠ぺい前	埋戻し前	配管終了後	試験方法	試験値及び試験内容	最小保持時間	備考
1	都市ガス	○	○	○	○	気密試験 点火試験	最高使用圧力の1.1倍以上 ガスメーター取付後、管内空気を排出して行う。	供給会社規程	ガス事業法に定める技術基準及びガス供給事業者の供給約款
②	液化石油ガス	●	●	●	●	気密試験	不燃性ガス又は不活性ガスを使用し、高圧側1.56ＭＰａ、低圧側8.4ｋＰａ以上10.0ｋＰａ以下 供給管等の内容積／10L以下／5分／10L～50L／10分／50L超過／24分		
						点火試験	気密試験終了後、管内の空気をガスと入れ替え、指定の圧力に調整された調整器を取付後に行う。		

工事名	まるごと西郷館増改築等	工事設計図	図面名称	機械設備工事試験内容一覧表	縮尺	No,scale

株式会社 斎藤建築設計事務所
白河市愛宕町２５番地 TEL 0248（23）2724
一級建築士事務所登録 第13（601）0002号
管理建築士 一級建築士登録 第217145号 齋藤正明

承認	CHECK	DRAW	DATE	NO
			R08.08	M-04

工 事 概 要

種　　類	工　事　概　要
給　　水	宅内既設給水管管接続とし既設量水器40mm再使用による（直結給水方式）
汚水　排水	汚水ポンプ槽経由にて既設公共下水桝接続とする
雨　　水	既設側溝接続とする
給　　湯	厨房はガス給湯機としその他電気温水器による
ガ　　ス	LPG50kgボンベ５本×２より供給（集合装置及びガスメーターは供給業社工事とする）
冷　暖　房	電気式ヒートポンプエアコンとする
換　　気	中温用エアコン設置部屋は全熱交換器使用としその他第３種換気による
	＊飲食客席のエアコンは現状再使用とする
	＊エアコン冷媒回収以外の機器、配管撤去処分は別途建築工事とする
	＊土間解体復旧等は別途建築工事とする
	＊石畳み及びアスファルト取り壊し復旧は別途建築工事とする

機　器　表

記　号	名　称	型 式 仕 様	数 量	備　考
DPT-1	汚水ﾎﾟﾝﾌﾟﾕﾆｯﾄ	FRP製汚水槽、実有効容量 1.94m3　1,700φ×2,810H（乗用車荷重タイプ）	1	屋外
		汚水水中ポンプ 50A×220L／min×4.0m×100V×0.4KW×2		
		汚水槽形式 GP15　ｹｰﾌﾞﾙ 15.0m共		
		汚水ポンプ制御盤 屋外形、並列交互用、漏電遮断器、ﾌﾛｰﾄｽｲｯﾁ付		
GT-1	グリーストラップ	FRP製、地中埋設、パイプ導入型、許容流入量 130.0L／min,　実水量135L	1	厨房排水
		付属品　鋼板製亜鉛メッキ蓋共　　参考形式　HGR-N130P		
GH-1	ガス給湯機	屋外壁掛設置形、50号、LPG 112KW(LPG8.0Kg／H)　　100V×130W	1	調理室
		形式 GQ-5011WZ-3, ﾘﾓｺﾝ, 配管ｶﾊﾞｰ（800H）　　（凍結防止ﾋｰﾀｰ時371W）		
		ｶﾞｽ用ﾎﾞｰﾙ弁、ｶﾞｽﾒﾀﾙﾌﾚｷｰ、GV25A, 他付属品共		
EH-1	電気温水器	先止め式　貯湯量 12L(温度調節ﾀｲﾌﾟ 30～75℃)　1φ×200V×1.5KW	1	休憩室
		形式 REW12B2B1KSCM(ﾀｲﾏｰ無), 止水栓、排水ホッパー他付属品共		
HB-1	屋内消火栓	パッケージ型消火設備　Ｉ型　　（露出、火報併設型）	2	
		消火薬剤：第三種浸潤剤等入り水　　薬剤充填量：80L(40L×2)		
		放射用ガス：φ13mm(内計)×26.2m　放射量：21L／min　放射時間：約225秒		
		包含距離：20.0m　放射距離：10m～15m　質量：約220Kg(薬剤含)		

＊ 上記品番は参考とし同等品を選定する事

使用管材リスト

名　　称	記　　号	場　　所	規　　格
屋 外 給 水	——-——	埋　設	水道用ポリエチレン二層管（一種　軟質）　Ｐ　Ｐ（図示による）
屋 外 給 水	——-——	埋　設	耐衝撃性硬質塩化ビニール管　ＨＩＶＰ（図示による）
屋 内 給 水	——-——	埋　設	内外面塩化ビニールライニング鋼管　Ｖ　Ｄ
屋 内 給 水	——-——	一　般	硬質塩化ビニールライニング鋼管　Ｖ　Ｂ
屋 内 給 水	——-——	一　般	保温付架橋ポリエチレン管保温厚10mm　Ｐ　Ｅ（協議により一部使用可）
屋 外 排 水	————	埋　設	硬質塩化ビニール管（ポンプ圧送管）　Ｖ　Ｐ
屋 外 排 水	————	埋　設	硬質塩化ビニール管　Ｖ　Ｕ
屋 内 排 水	————	一　般	耐熱塩化ビニール管　ＨＴＶＰ（厨房高温排水部）HTDV継手
屋 内 排 水	————	一　般	硬質塩化ビニール管　Ｖ　Ｐ
屋 内 給 湯	——I——	一　般	耐熱性硬質塩化ビニールライニング鋼管　ＨＴＬＰ
屋 内 給 湯	——I——	一　般	保温付架橋ポリエチレン管保温厚10mm　Ｐ　Ｅ（協議により一部使用可）
ガ　ス　管	——G——	埋　設	ガス配管用外面被覆鋼管（白）　Ｖ　Ｉ
ガ　ス　管	——G——	一　般	配管用炭素鋼鋼管（白）　Ｓ Ｇ Ｐ
冷 媒 管	——R——	一　般	冷媒用被覆銅管　Ｃ　Ｕ
ド レ ン 管	——D——	一　般	硬質塩化ビニール管　Ｖ　Ｐ

桝　リ　ス　ト

桝 NO	名　称	桝 寸 法	深　さ	桝、蓋 仕 様	数 量	備　考
A	ｲﾝﾊﾞｰﾄ桝	100-200	GL-580(580H)	塩ビ製小口径桝樹脂蓋共	1	90L
B	〃	100-200	GL-610(610H)	塩ビ製小口径桝樹脂蓋共	1	90Y
C	〃	100-200	GL-800(800H)	塩ビ製小口径桝樹脂蓋共	1	90L
D	〃	100-200	GL-810～1,030(1,030H)	塩ビ製ﾄﾞﾄｯﾌﾟ桝樹脂蓋共	1	DR
E	〃	100-200	GL-400(400H)	塩ビ製ﾄﾗｯﾌﾟ桝樹脂蓋共		UTK
F	〃	100-200	GL-520(520H)	塩ビ製小口径桝樹脂蓋共	1	YWS(30mm段付)
G	〃	100-200	GL-570(570H)	塩ビ製小口径桝樹脂蓋共	1	YWS(30mm段付)
H	〃	100-200	GL-610(610H)	塩ビ製ﾄﾗｯﾌﾟ桝樹脂蓋共	1	UTY
I	〃	100-200	GL-690(690H)	塩ビ製ﾄﾗｯﾌﾟ桝樹脂蓋共	1	UTY
J	〃	125-200	GL-730(730H)	塩ビ製小口径桝樹脂蓋共	1	YWS(30mm段付)
K	〃	125-200	GL-810(810H)	塩ビ製ﾄﾗｯﾌﾟ桝樹脂蓋共	1	UTY
L	〃	125-200	GL-880(880H)	塩ビ製小口径桝樹脂蓋共	1	YWS(30mm段付)
M	〃	125-200	GL-1,10(1,010H)	塩ビ製小口径桝樹脂蓋共	1	YWS(30mm段付)
N	〃	125-200	GL-1,030(1,030H)	塩ビ製ﾄﾗｯﾌﾟ桝樹脂蓋共	1	UTY
O	〃	125-200	GL-1,070(1,070H)	塩ビ製小口径桝鋳鉄蓋(t8)共	1	90L
P	〃	125-200	GL-1,090(1,090H)	塩ビ製小口径桝鋳鉄蓋(t8)共	1	90L
Q	〃	125-200	GL-700(700H)	塩ビ製小口径桝鋳鉄蓋(t8)共	1	90L
1	雨 水 桝	100-200	GL-250(250H)	塩ビ製小口径桝樹脂蓋共	2	90L
2	〃	125-200	GL-280(280H)	塩ビ製小口径ﾄﾗｯﾌﾟ桝樹脂蓋共	1	UTY
3	〃	125-200	GL-320(320H)	塩ビ製小口径桝樹脂蓋共	1	90Y
4	〃	125-200	GL-380(380H)	塩ビ製小口径桝樹脂蓋共	1	90Y
5	〃	100-200	GL-400(400H)	塩ビ製小口径桝樹脂蓋共	1	90Y
6	〃	150-200	GL-390(390H)	塩ビ製小口径桝樹脂蓋共	1	90Y
7	〃	100-200	GL-195(195H)	塩ビ製小口径桝樹脂蓋共	1	90L
8	〃	125-200	GL-200(200H)	塩ビ製小口径桝樹脂蓋共	1	90Y
9	〃	125-200	GL-230(230H)	塩ビ製小口径桝樹脂蓋共	1	90Y
10	〃	150-200	GL-250(250H)	塩ビ製小口径桝樹脂蓋共	1	90Y
11	〃	100-200	GL-200(200H)	塩ビ製小口径桝樹脂蓋共	1	90L
12	〃	100-200	GL-200(200H)	塩ビ製小口径桝樹脂蓋共	1	90L
13	〃	125-200	GL-245(245H)	塩ビ製小口径桝樹脂蓋共	1	90Y
14	〃	125-200	GL-250(250H)	塩ビ製小口径桝樹脂蓋共	1	90Y
15	〃	125-200	GL-270(270H)	塩ビ製小口径桝樹脂蓋共	1	90Y
16	〃	150-200	GL-390(390H)	塩ビ製小口径桝樹脂蓋共	1	90Y
17	〃	100-200	GL-400(400H)	塩ビ製小口径ﾄﾗｯﾌﾟ桝樹脂蓋共	1	UTY
18	〃	100-200	GL-410(410H)	塩ビ製小口径桝樹脂蓋共	1	90Y
19	〃	100-200	GL-440(440H)	塩ビ製小口径桝樹脂蓋共	1	90L
20	〃	100-200	GL-400(400H)	塩ビ製小口径ﾄﾗｯﾌﾟ桝樹脂蓋共	1	UTK

工事名　まるごと西郷館増改築等　　工事設計図

図面名称　工事概要、各種リスト表（参考資料）

縮　尺　No.scale

株式会社 斎藤建築設計事務所
白河市愛宕町２５番地　TEL 0248（23）2724
一級建築士事務所登録 第13（601）0002号
管理建築士　一級建築士登録　第217145号　齋藤正明

承認	CHECK	DRAW	DATE	NO
			R08.08	M-05

A1=100%　A3=50%縮小

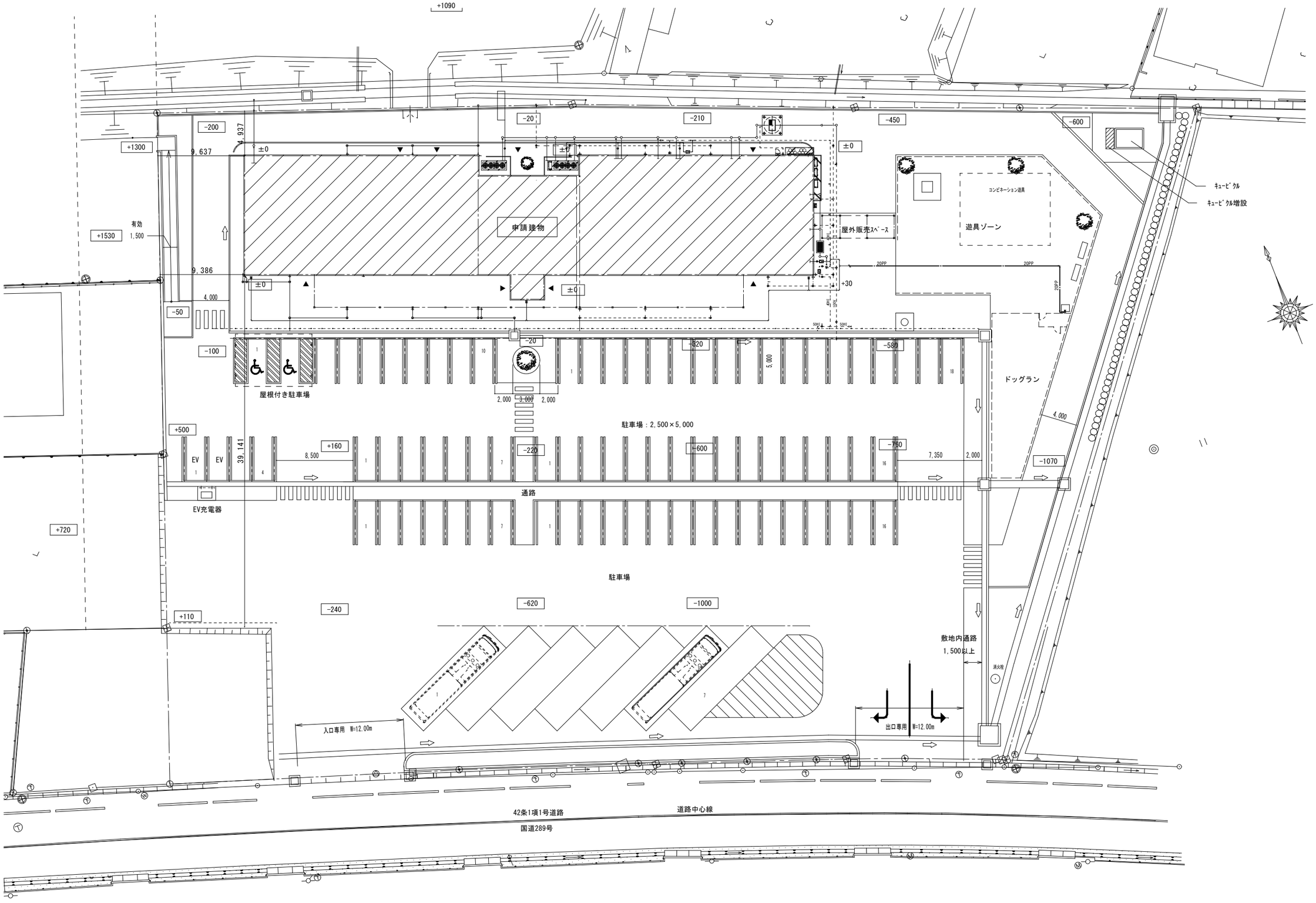

工事名　まるごと西郷館増改築等　工事設計図	図面名称	設備配置図	株式会社 斎藤建築設計事務所	一級建築士事務所登録 第13（101）0002号	承認	CHECK	DRAW	DATE	NO
	縮尺	A1=1:200 A3=1:400	白河市愛宕町２５番地　TEL 0248（23）2724	管理建築士　一級建築士登録　第217145号　齋藤正明				R08.08	M-06

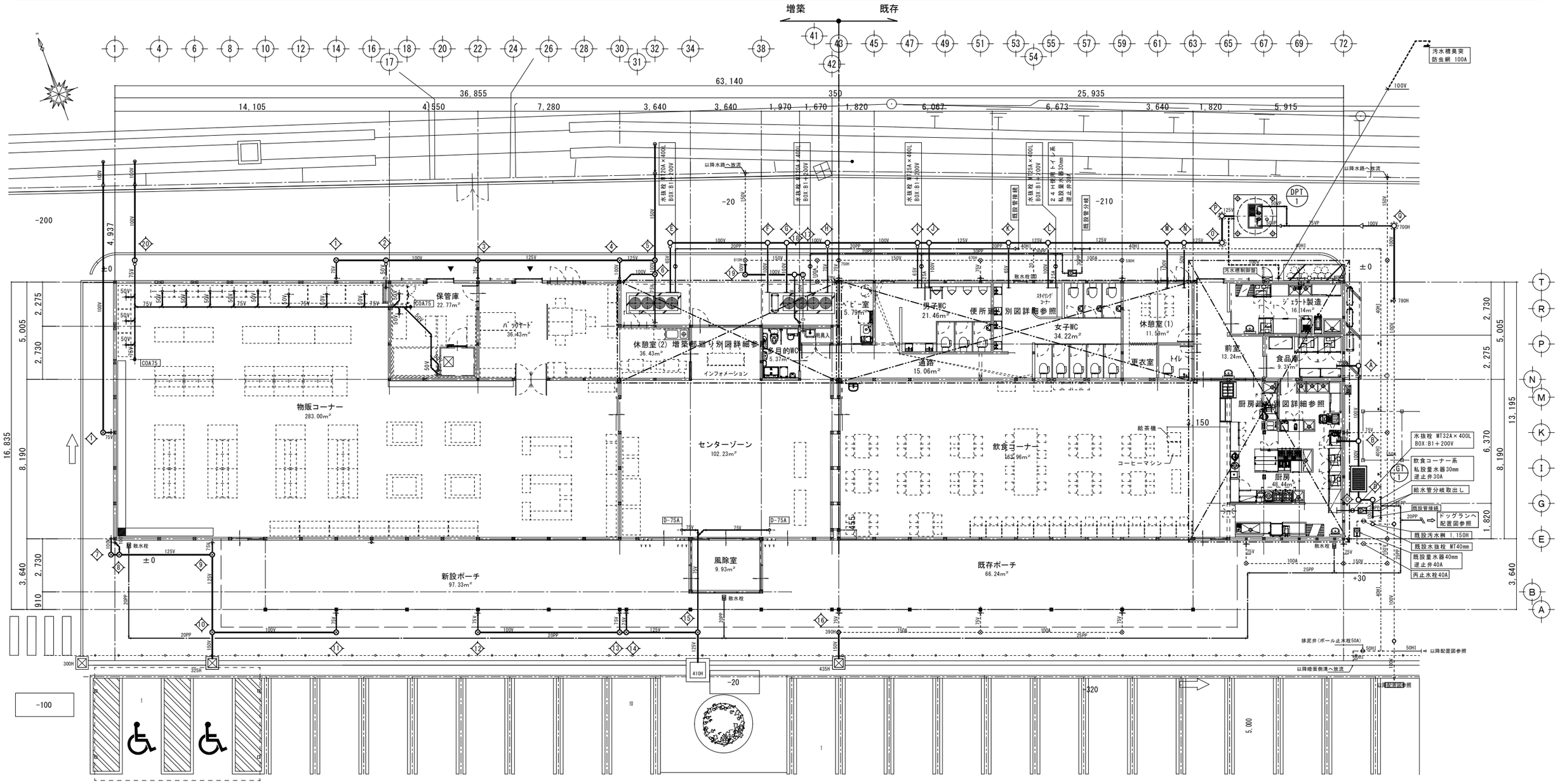

改修　平面図　S=1:100

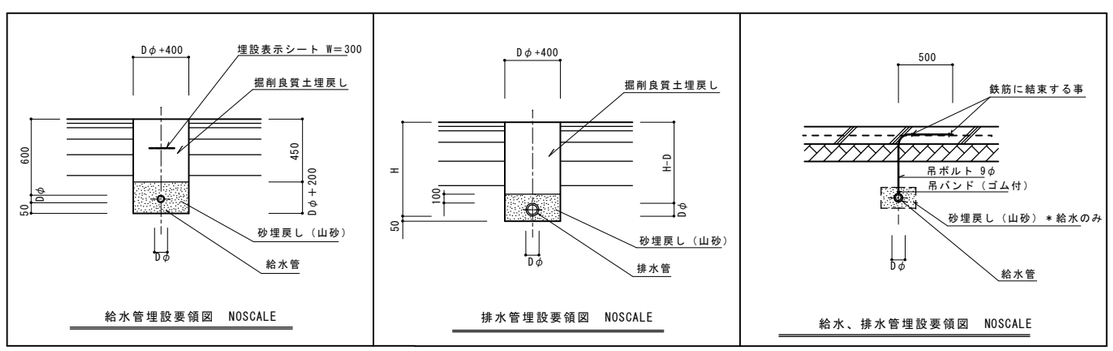

工事名	まるごと西郷館増改築等　工事設計図	図面名称	改修　平面図	株式会社 斎藤建築設計事務所	一級建築士事務所登録 第13（101）0002号	承認	CHECK	DRAW	DATE	NO
		縮尺	A1=1:100 A3=1:200	白河市愛宕町25番地　TEL 0248（23）2724	管理建築士　一級建築士登録　第217145号　齋藤正明				R08.08	M-07

器　具　表

名　称	参考品番	付属品 参考品番	男子便所	女子便所	多目的トイレ	ベビー室	用具入れ	飲食コーナー	厨　房	厨房便所	厨房前室	ジェラート製造	休憩室（１）		休憩室（２）		屋　外	屋外（ドッグラン）												数　量	備　　考
洋風便器	CS232B	SH232BA（手洗い無） TCF6623（洗浄便座）								1																				1	1φ 100V 318W
パブリック洋風便器	CFS498BMT	フラッシュタンク式 TCF5534（洗浄便座）	3	8																										11	1φ 100V 311W
紙　巻　器	YH702	棚付二連式	3	8						1																				12	1φ 100V 32W
低リップタイプ小便器	UFS900WR	自動洗浄	4																											4	発電タイプ
ｺﾝﾊﾟｸﾄ・ﾄｲﾚﾊﾟｯｸ	UADAK21L1A2ADN1WA	TCF5554AUPR（洗浄便座） 洗面器、汚物流付（汚物流は電気温水器付）			1																									1	1φ 100V 409W＋600W
固定手すり	T112CU22	600×550×470H（小便器用）	1																											1	
洗面器	LS722C	TEL25SS1WA(自動単水栓), TLDP2105JA	2																											2	発電タイプ
洗面器カウンター・ 洗面器フロントパネル	MK45(ｵﾆｯｸｽ)	3,450W×450D×50H, TLE26SS1A（自動単水栓）, M356 扉式 3,450W（あふれ面800mm）, TYC420W（ﾊﾝﾄﾞﾄﾞﾗｲﾔｰ）		1																										1	1φ 100V 1,015W
洗面器カウンター	MB50（ｵﾆｯｸｽ）	1,750W×500D×50H	1																											1	
洗面器フロントパネル	MFT4（ｵﾆｯｸｽ）	扉式 1,750W（あふれ面800mm）	1																											1	
洗面器	L210C	TLE28SS1W(自動単水栓), TLDP2105JA								1																				1	発電タイプ
洗面器	L210C	REAH03B1RS28SK(自動水栓一体型小型電気温水器 3L), TLDP2105JA						2																						2	発電タイプ
手洗器	L30DM	REAH03B1RS28SK(自動水栓一体型小型電気温水器 3L), TLDP2105JA							1		1	1																		3	発電タイプ
化粧鏡	YM4560A	450×600								1																				1	
化粧鏡	YM3545A	350×450							1		1	1																		3	
掃除用流し	SK22A	T23AEQ20 C, TN114					1																							1	
調乳用温水器	CH22-3	900W×619D×1,398H（シンク一体タイプ）				1																								1	1φ 100V 1.5KW
ベビーシート	YKA25N	780×135（使用時560）×1,145H			1																									1	
ベビーチェア	YKA15S	300×250×950H	1	3	1																									5	
フィテングボード	YKA41R	400×87（使用時560）×560H			1																									1	
混合水栓	TKS05311J	シングルレバー（壁付）							8			3																		11	
自在水栓	T130AUN13 C	泡沫							1																					1	
水抜付散水栓	D-EN-2013040	13mm×400H（伸縮式） 散水栓ﾎﾞｯｸｽ B3B（鋳鉄製） 共															3													3	
不凍水栓柱	D-A-2013120	13mm×1,200H, 耐寒ホーム水栓共																1												1	
ハンドドライヤー	TYC420W	300×186×550（高速両面タイプ）	1																											1	1φ 100V 1,015W
ミニキッチン	DMK12LEW（1）G200L	1,200W×500D×1,900H, ｼﾝｸﾞﾙﾚﾝﾊﾞｰ混合栓、IHﾋｰﾀｰ200V×2,000W共													1															1	
＊ 上記品番は参考とし同等品を選定する事																															

工事名	まるごと西郷館増改築等	工事設計図	図面名称	衛生器具リスト	株式会社 斎藤建築設計事務所	一級建築士事務所登録 第13（601）0002号	承認	CHECK	DRAW	DATE	NO
			縮　尺	No.scale	白河市愛宕町25番地 TEL 0248（23）2724	管理建築士 一級建築士登録 第217145号 齋藤正明				R08.08	M-08

A1=100% A3=50%縮小

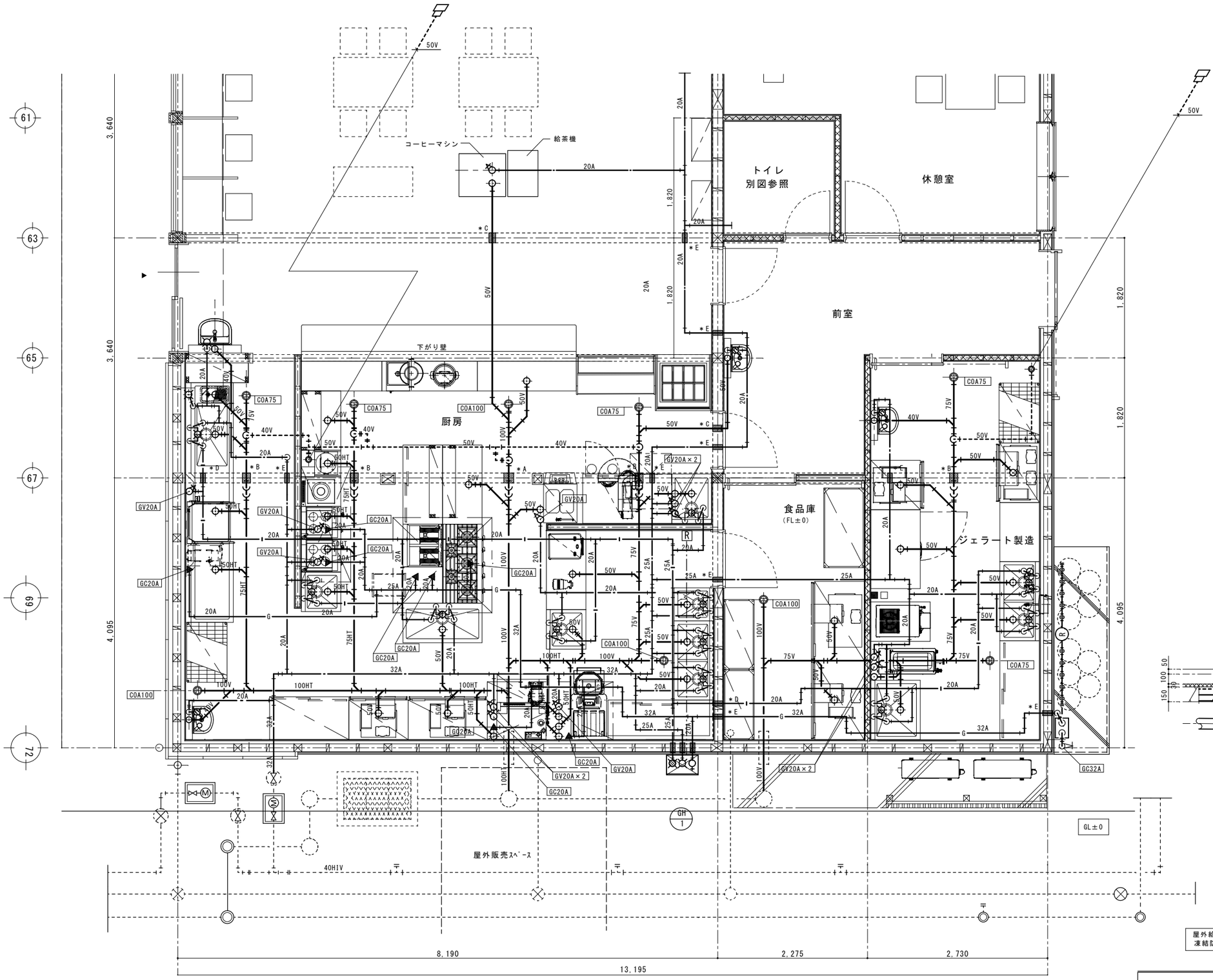

厨房配管平面図 S＝1／30

基礎コア抜きリスト		
記 号	仕 様	数 量
＊A	コア抜き 150φ×150L	1
＊B	コア抜き 125φ×150L	4
＊C	コア抜き 100φ×150L	2
＊D	コア抜き 75φ×150L	2
＊E	コア抜き 65φ×150L	9

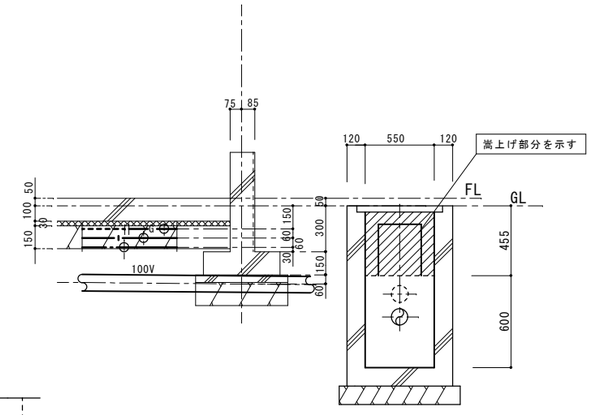

断面詳細図（参考） S＝1／20

厨房内配管他特記事項
＊ 給水、給湯の立ち上がり部（厨房内露出部）はＳＵＳラッキング保温とする。
＊ グリストラップが深いのでごみ取網の取っ手加工検討。
＊ ガス漏れ警報器はガス供給業者設置とする。

屋外給水、給湯配管は
凍結防止ﾋｰﾀｰ巻きとする

工事名	まるごと西郷館増改築等	工事設計図	図面名称	厨房配管平面図	株式会社 斎藤建築設計事務所	一級建築士事務所登録 第13（601）0002号	承認	CHECK	DRAW	DATE	NO
			縮尺	A1=1:30 A3=1:60	白河市愛宕町２５番地 TEL 0248（23）2724	管理建築士 一級建築士登録 第217145号 齋藤正明				R08.08	M-09

A1=100% A3=50%縮小

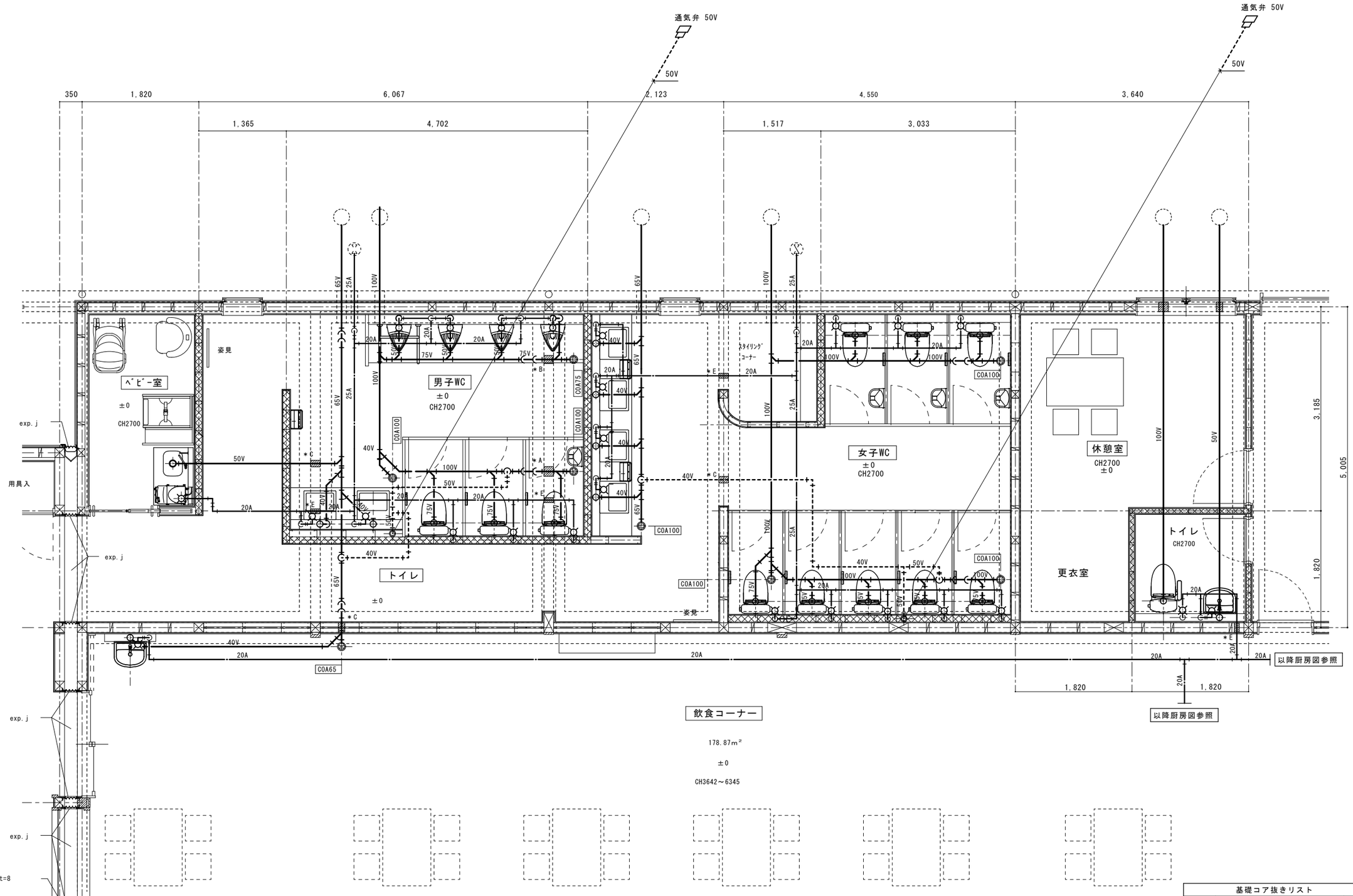

基礎コア抜きリスト		
記 号	仕　　様	数 量
＊A	コア抜き 150φ×150L	1
＊B	コア抜き 125φ×150L	1
＊C	コア抜き 100φ×150L	3
＊D	コア抜き 75φ×150L	
＊E	コア抜き 65φ×150L	4

工事名	まるごと西郷館増改築等	工事設計図	図面名称	便所廻り配管平面図	株式会社 斎藤建築設計事務所	一級建築士事務所登録 第13（601）0002号	承認	CHECK	DRAW	DATE	NO
			縮　　尺	A1=1:30 A3=1:60	白河市愛宕町２５番地　TEL 0248（23）2724	管理建築士　一級建築士登録　第217145号　齋藤正明				R08.08	M-10

A1=100%　A3=50%縮小

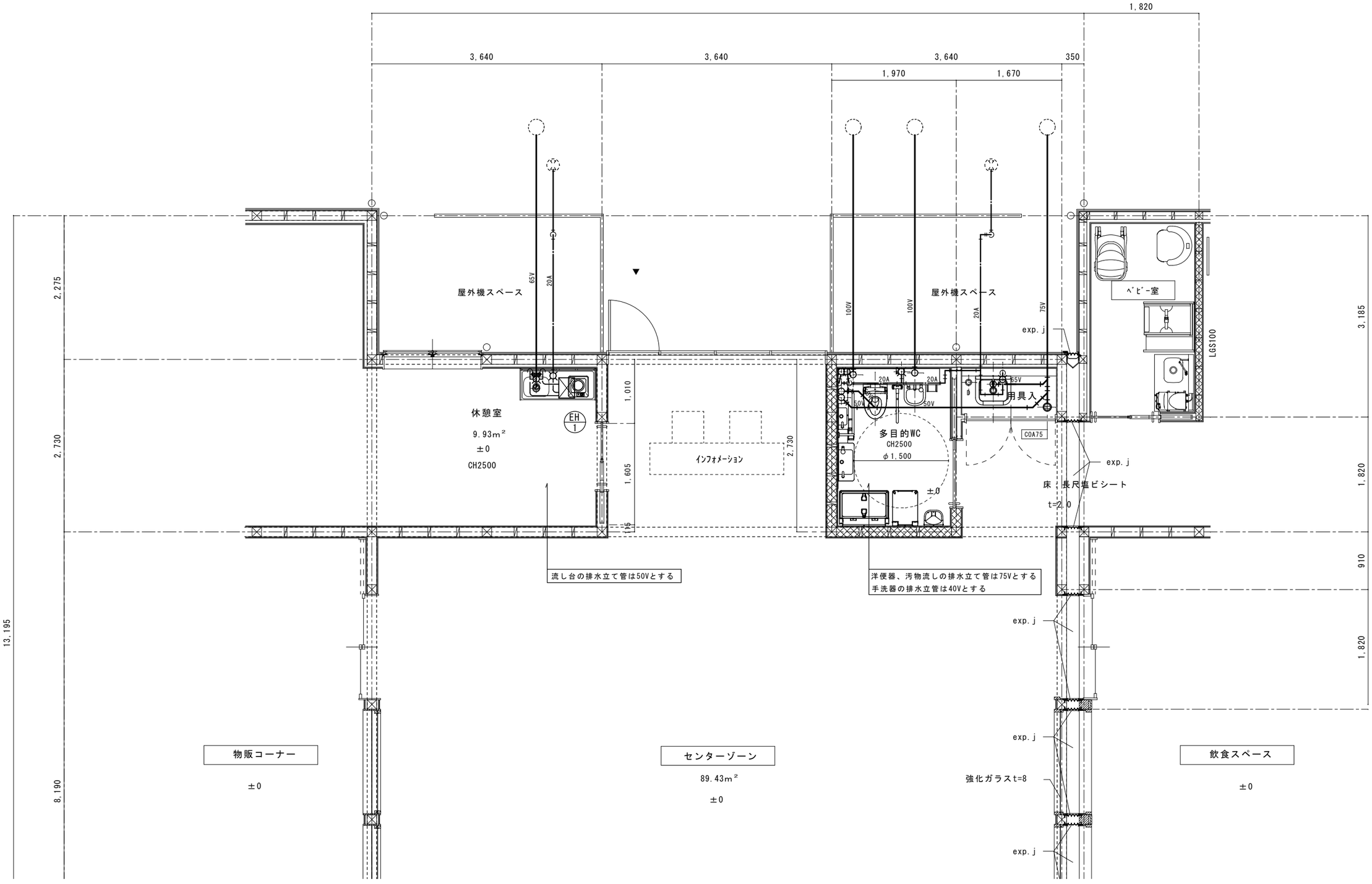

工事名	まるごと西郷館増改築等	工事設計図	図面名称	増築部廻り配管平面図	株式会社 斎藤建築設計事務所 白河市愛宕町２５番地　TEL 0248（23）2724	一級建築士事務所登録 第13（601）0002号 管理建築士　一級建築士登録　第217145号　齋藤正明	承認	CHECK	DRAW	DATE R08.08	NO M-11
			縮尺	A1=1:30 A3=1:60							

A1=100%　A3=50%縮小

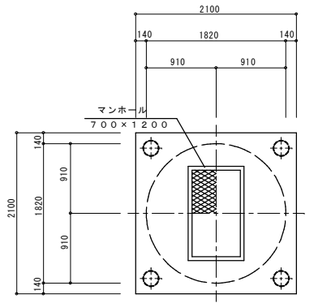

スラブ平面図　１／４０

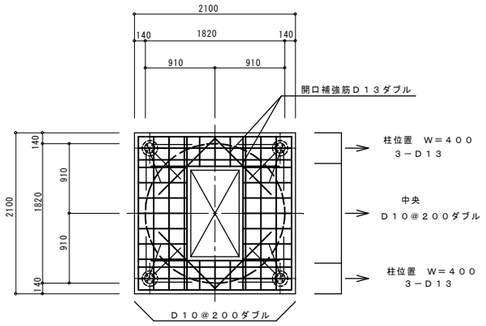

スラブ配筋図　１／４０

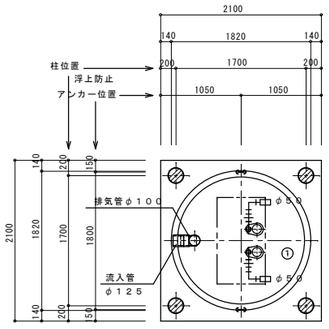

内部平面図　１／４０

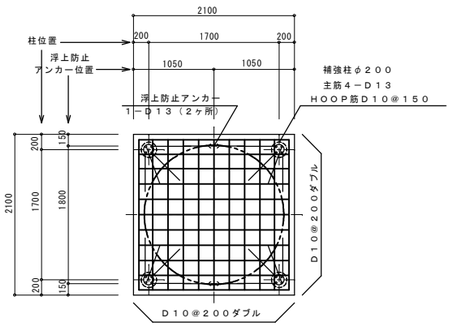

ベース配筋図　１／４０

中継ポンプ槽のフロート取付高さ　（フロートスイッチ重り上端からケーブル固定アングルまで）				
フロート番号	１（ＬＷＬ）	２	３（ＨＷＬ）	４（ＡＷＬ）
フロート長さ（mm）	２２２０	２１２０	１１７０	９７０

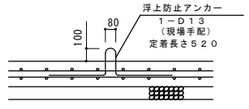

浮上防止アンカー詳細図　１／３０

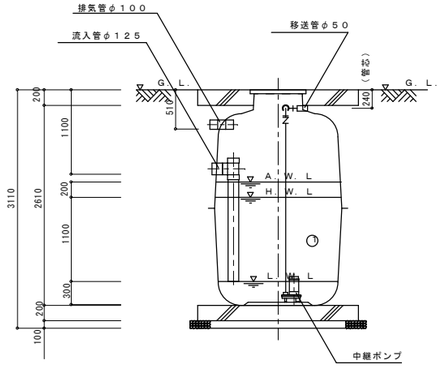

断面図　１／４０

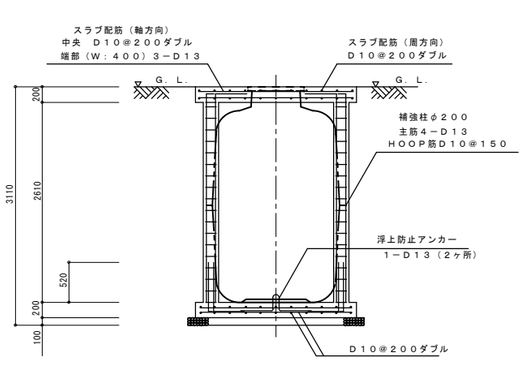

断面配筋図　１／４０

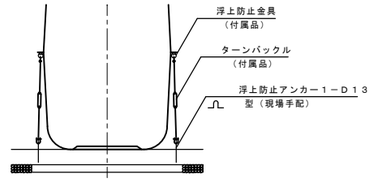

１５００φ中継ポンプ槽
浮上防止アンカー図　１／４０

ＳＤＴ０４９４Ａ

仕　様　表		
型式名称	ＧＰ１５	
機器名称	仕様	
中継ポンプ	５０Ａ×４００Ｗ×０．２２ｍ３／ｍｉｎ ×４ｍＨ×２台（５０Ｈｚ）	
マンホール	ＦＲＰ（１５００Ｋ）	
容　積　表		
記号	槽名称	実有効容量
①	中継ポンプ槽	１．９４ｍ３

注１）上部はＴ－６荷重とする。
注２）機器電源は単相１００Ｖ、総電力は１０００Ｗとする。
注３）図中の「Ｇ．Ｌ」はポンプ槽位置での仕上げレベルを示す。
注４）流入管・移送管工事は別途とする。又接続工事はポンプ槽工事範囲外とする。
注５）排気管工事は別途とする。又接続工事はポンプ槽工事範囲外とする。
注６）電気工事は二次側（ポンプ槽制御盤以降）をポンプ槽工事とする。
　　一次側（電源引き込み、アース引き込み）はポンプ槽工事範囲外とする。
注７）外部警報接続工事はポンプ槽工事範囲外とする。
注８）地耐力は５１ＫＮ／ｍ２以上必要とする。（実際の工事業者が確認後施工の事）
注９）岩掘削工事、杭工事、地盤改良工事、ウェルポイント工事は別途とする。
注１０）工事用水道使用料金（水張用水費）、工事用仮設電源は別途とする。
注１１）埋め戻しは良質土にて行うこと。
注１２）散水栓は１３ｍｍ以上とし、５ｍ以内に設置のこと。設置工事はポンプ槽工事範囲外とする。
注１３）外構工事はポンプ槽工事範囲外とする。
注１４）下記条件の場合は、ポンプ槽本体を補強仕様に変更する必要があります。
　　（実際の工事業者が確認後施工の事）
　　・嵩上げ高さが３００ｍｍを超える場合
　　・地下水位がＧＬ－１０００ｍｍより高い場合
注１５）荷重影響線内に注１を超える荷重がある場合、擁壁の設置等が必要になります。
注１６）汚物用の排水に使用すると夾雑物がポンプにつまる恐れがありますので使用しないでください。
注１７）現状嵩上げ高さ：０ｍｍ、最高嵩上げ高さ：３００ｍｍ

一　般　事　項	
コンクリート	Ｆｃ＝２１Ｎ／ｍｍ２
鉄　　筋	ＳＤ２９５
鉄筋かぶり	スラブ　４０ ベース　６０
定着及継手	４０ｄ
地　　業	砕石又はＲＣ　４０～０

工事名	まるごと西郷館増改築等	工事設計図	図面名称	汚水ポンプ槽 構造図・配筋図
			縮　尺	A1=1:40 A3=1:80

株式会社 斎藤建築設計事務所
白河市愛宕町２５番地　TEL 0248（23）2724
一級建築士事務所登録 第13（601）0002号
管理建築士　一級建築士登録　第217145号　齋藤正明

承認	CHECK	DRAW	DATE	NO
			R08.08	M-12

A1=100%　A3=50%縮小

単線結線図

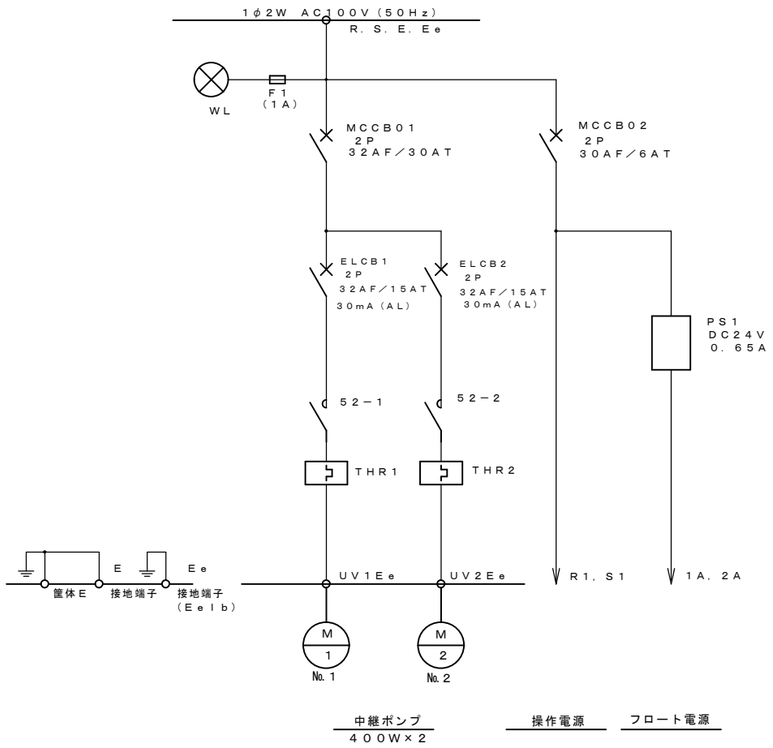

盤姿図

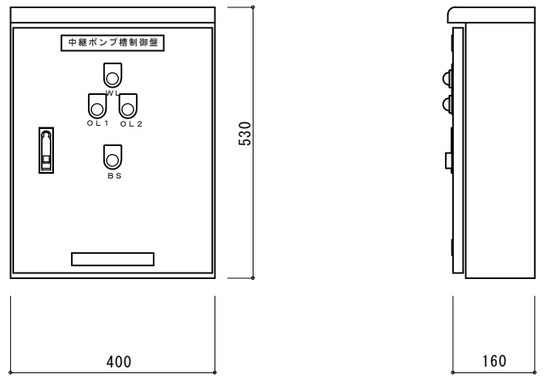

制御盤仕様

SDT0494A

型　式	RPR102－CN－040
構　造	水切、防水・防塵構造
板　厚	本体　1．6t
	扉　1．6t
塗　装	外面　マンセル5Y7／1
	内面　マンセル5Y7／1

※アース端子は２つの機器で共用する場合も有ります。

操作回路図

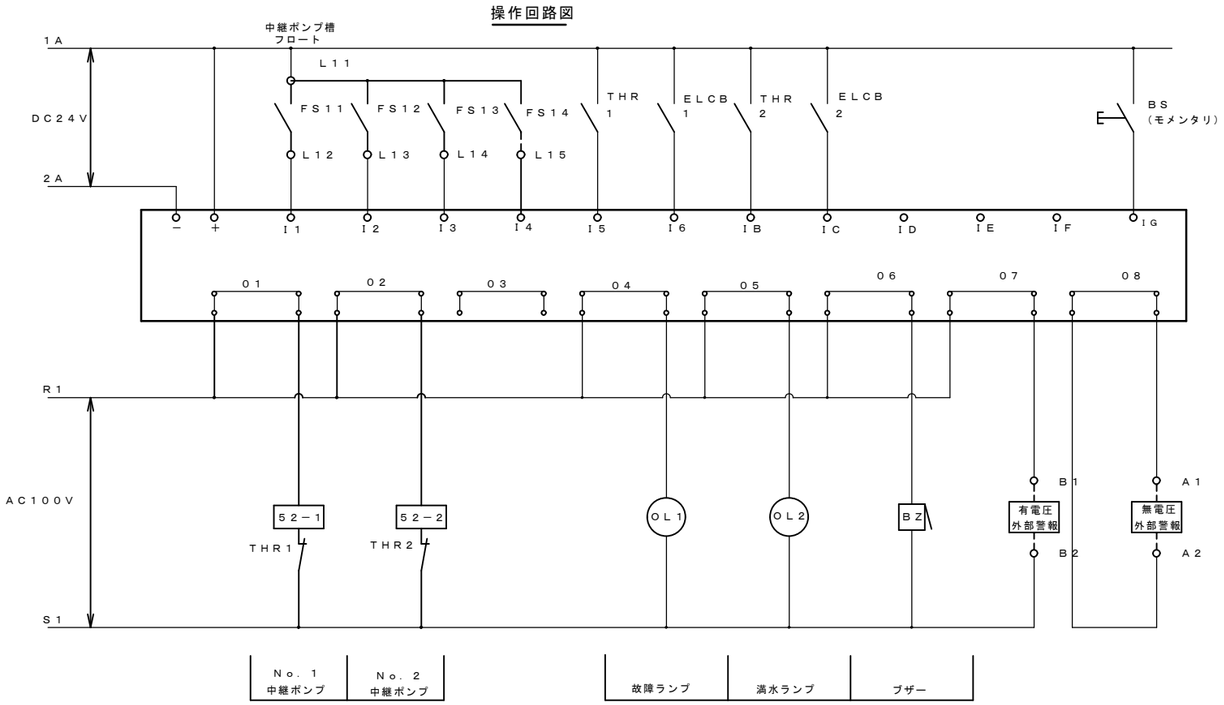

工事名	まるごと西郷館増改築等	工事設計図	図面名称	汚水ポンプ槽制御盤図	株式会社 斎藤建築設計事務所	一級建築士事務所登録 第13（601）0002号	承認	CHECK	DRAW	DATE	NO
			縮尺	A1=1:6 A3=1:12	白河市愛宕町25番地　TEL 0248（23）2724	管理建築士　一級建築士登録　第217145号　齋藤正明				R08.08	M-13

A1=100%　A3=50%縮小

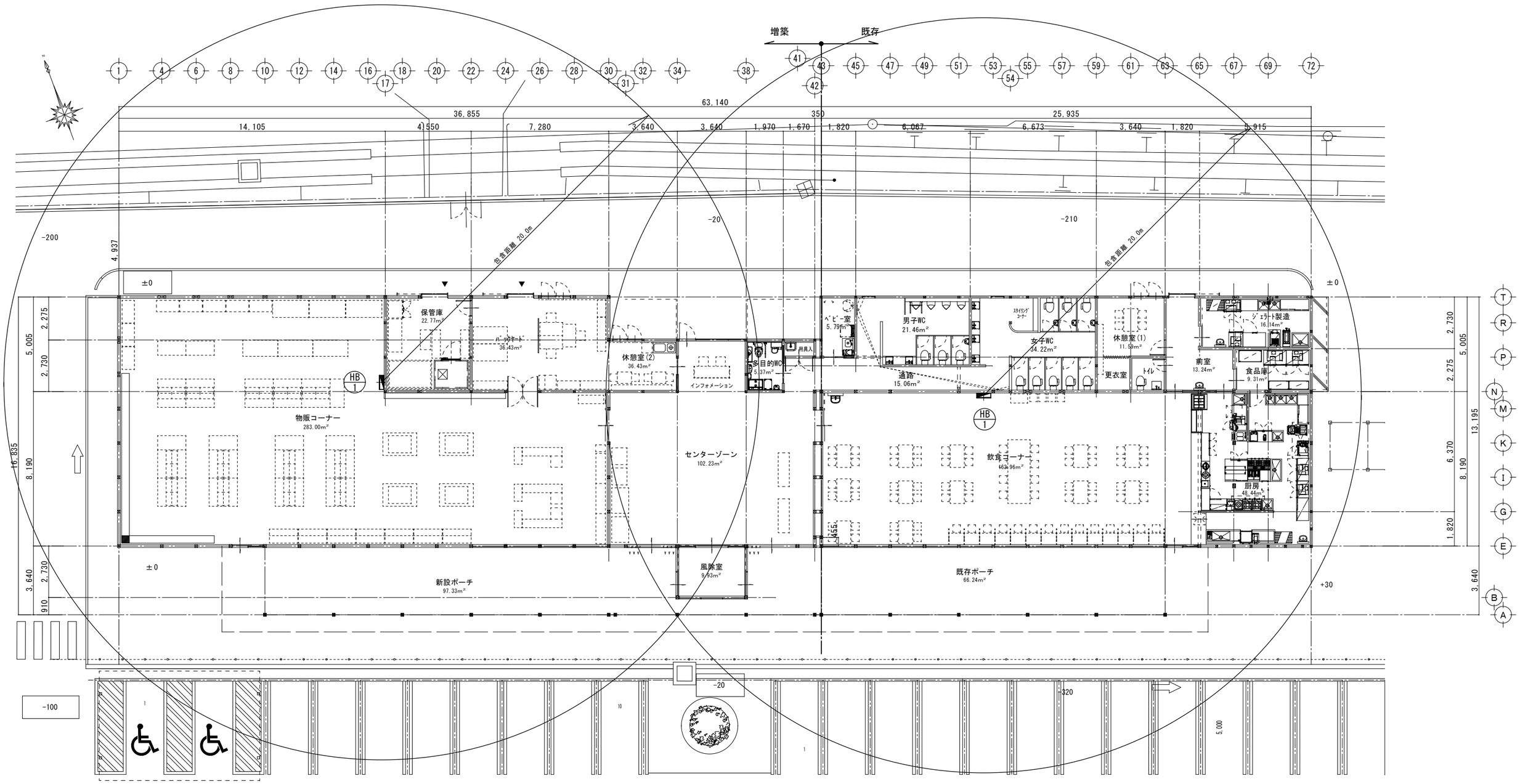

改修　平面図　S=1:100

工事名　まるごと西郷館増改築等　工事設計図	図面名称　屋内消火栓設備平面図 縮尺　A1=1:100 A3=1:200	株式会社 斎藤建築設計事務所 白河市愛宕町25番地　TEL 0248（23）2724	一級建築士事務所登録 第13（101）0002号 管理建築士　一級建築士登録　第217145号　齋藤正明	承認	CHECK	DRAW	DATE R08.08	NO M-14

機　器　表

記号	名称	型式　仕様	電気仕様 φ	電気仕様 V	電気仕様 KW	数量	設置場所
AC-1	EHP 室外機	型　式　電気式ｴｱｺﾝ ﾋﾞﾙ用ﾏﾙﾁ室外機（高効率仕様）	3	200	消費電力 30.2	1	屋外
		仕　様　冷房能力 90.0KW 暖房能力 100.0KW,(32馬力)			COMP 13.3×2		室内機計 93.0KW
		参考形式　RXYA900A（RXYA450A＋RXYA450A）			FAN 1.32×2		基礎別途
		外気温度2℃時62.4KW			ﾌﾞﾚｰｶｰ 150A		
		付属品　室外機用防雪ﾌｰﾄﾞ（上部のみ）					
		備　考　高調波対策対応品					
		ﾋﾞﾙﾏﾙ用亜鉛ﾒｯｷ架台 300H共					
AC-1-1	EHP 室内機	型　式　天井ｶｾｯﾄ形（4方向吹）	1	200	消費電力 0.209	6	物販コーナー
		仕　様　冷房能力 14.0KW 暖房能力 16.0KW			FAN 0.106		
		参考形式　FXYFA140NAA					
		付属品　パネル、リモコン他					
AC-1-2	EHP 室内機	型　式　天井ｶｾｯﾄ形（4方向吹）	1	200	消費電力 0.047	2	バックヤード
		仕　様　冷房能力 4.5KW 暖房能力 5.0KW			FAN 0.053		休憩室
		参考形式　FXYFA45NAA					
		付属品　パネル、リモコン他					
AC-2	EHP 室外機	型　式　電気式ｴｱｺﾝ ﾋﾞﾙ用ﾏﾙﾁ室外機（高効率仕様）	3	200	消費電力 26.9	1	屋外
		仕　様　冷房能力 67.0KW 暖房能力 77.5KW,(24馬力)			COMP 11.8×2		室内機計 67.6KW
		参考形式　RXYA670A（RXYA355A＋RXYA355A）			FAN 1.03×2		基礎別途
		外気温度2℃時43.0KW			ﾌﾞﾚｰｶｰ 125A		
		付属品　室外機用防雪ﾌｰﾄﾞ（上部のみ）					
		備　考　高調波対策対応品					
		ﾋﾞﾙﾏﾙ用亜鉛ﾒｯｷ架台 300H共					
AC-2-1	EHP 室内機	型　式　天井ｶｾｯﾄ形（4方向吹）	1	200	消費電力 0.217	2	センターゾーン
		仕　様　冷房能力 16.0KW 暖房能力 18.0KW			FAN 0.106		
		参考形式　FXYFA160NAA					
		付属品　パネル、リモコン他					
AC-2-2	EHP 室内機	型　式　厨房用天吊形	1	200	消費電力 0.231	1	厨房
		仕　様　冷房能力 14.0KW 暖房能力 14.0KW			FAN 0.13		
		参考形式　FXYTA140AA					
		付属品　ドレンポンプキット、リモコン他					
AC-2-3	EHP 室内機	型　式　厨房用天吊形	1	200	消費電力 0.127	1	厨房
		仕　様　冷房能力 8.0KW 暖房能力 8.0KW			FAN **0.06**		
		参考形式　FXYTA80AA					
		付属品　ドレンポンプキット、リモコン他					
AC-2-4	EHP 室内機	型　式　天井ｶｾｯﾄ形（2方向吹）	1	200	消費電力 0.039	1	便所前通路
		仕　様　冷房能力 3.6KW 暖房能力 4.0KW			FAN 0.046		
		参考形式　FXYCA36AA					
		付属品　パネル、リモコン他					

記号	名称	型式　仕様	電気仕様 φ	電気仕様 V	電気仕様 W	数量	設置場所
AC-2-5	EHP 室内機	型　式　天井ｶｾｯﾄ形（1方向吹）	1	200	消費電力 0.054	2	休憩室
		仕　様　冷房能力 2.8KW 暖房能力 3.2KW			FAN 0.078		厨房前室
		参考形式　FXYKA28AA					
		付属品　パネル、リモコン他					
AC-2-6	EHP 室内機	型　式　天井ｶｾｯﾄ形（1方向吹）	1	200	消費電力 0.038	2	厨房食品庫
		仕　様　冷房能力 2.2KW 暖房能力 2.5KW			FAN 0.078		ベビー室
		参考形式　FXYKA22AA					
		付属品　パネル、リモコン他					
AC-3	AC室外，室内機	型　式　標準ペア、中温用天井カセット形（４方吹）	3	200	消費電力 2.35	1	保管庫
		仕　様　冷房能力 8.0KW 暖房能力 11.2KW			COMP 1.95		
		参考形式　LSGYR3AA　（室内温度 10℃～15℃設定）			ﾌﾞﾚｰｶｰ 30A		
		付属品　リモコン、置形亜鉛ﾒｯｷ架台300H他付属品共					
AC-4	AC室外，室内機	型　式　標準ペア、中温用天井吊形	3	200	消費電力 1.61	1	ｼﾞｪﾗｰﾄ製造室
		仕　様　冷房能力 4.9KW 暖房能力 6.3KW			COMP 1.18		
		参考形式　LSEYR2AA　（室内温度 10℃～15℃設定）			ﾌﾞﾚｰｶｰ 15A		
		付属品　リモコン、置形亜鉛ﾒｯｷ架台300H他付属品共					
ACP-1	AC室外，室内機	型　式　＊既存エアコン、同時ツイン形、天井吊形	3	200	消費電力 8.63	2	飲食コーナー
		仕　様　冷房能力 25.0KW 暖房能力 28.0KW（10馬力）			COMP 5.5		既存現状再使用
		形　式　CU-P280X4A			ﾌﾞﾚｰｶｰ 50A		
		付属品　リモコン、置形亜鉛ﾒｯｷ架台300H他付属品共					

＊ 上記品番は参考とし同等品を選定する事

工事名	まるごと西郷館増改築等	工事設計図	図面名称	空調機器表	株式会社 斎藤建築設計事務所	一級建築士事務所登録 第13（601）0002号	承認 / CHECK / DRAW / DATE R08.08 / NO M-15
			縮尺	No.scale	白河市愛宕町２５番地 TEL 0248（23）2724	管理建築士 一級建築士登録 第217145号 齋藤正明	

A1=100%　A3=50%縮小

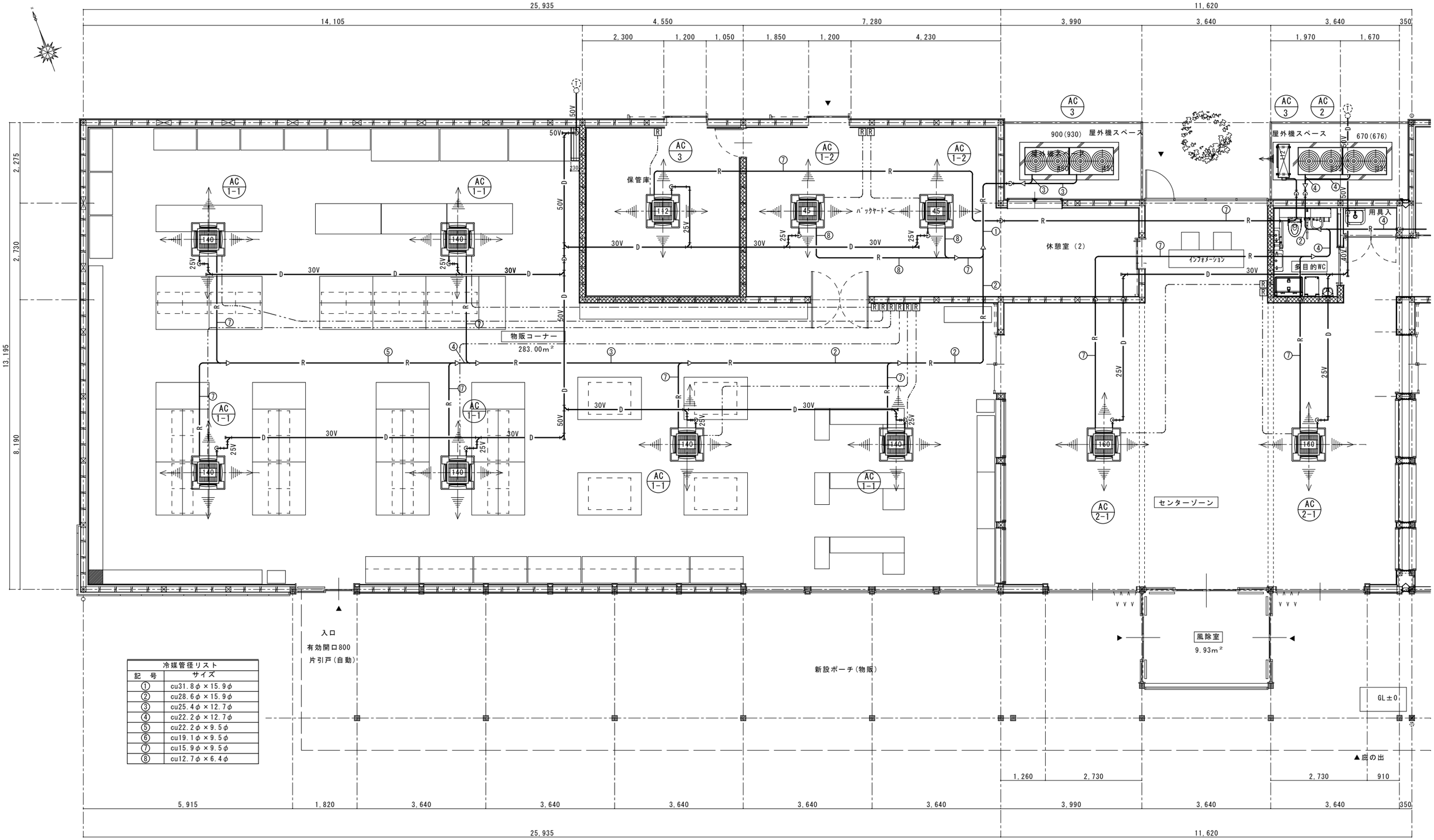

冷媒管径リスト	
記　号	サイズ
①	cu31.8φ×15.9φ
②	cu28.6φ×15.9φ
③	cu25.4φ×12.7φ
④	cu22.2φ×12.7φ
⑤	cu22.2φ×9.5φ
⑥	cu19.1φ×9.5φ
⑦	cu15.9φ×9.5φ
⑧	cu12.7φ×6.4φ

＊冷媒漏洩遮断弁等につてはメーカー選定後打ち合わせによる

工事名	まるごと西郷館増改築等	工事設計図	図面名称	空調設備平面図（1）	株式会社 斎藤建築設計事務所	一級建築士事務所登録 第13（601）0002号	承認	CHECK	DRAW	DATE	NO
			縮尺	A1=1:50 A3=1:100	白河市愛宕町25番地 TEL 0248（23）2724	管理建築士 一級建築士登録 第217145号 齋藤正明				R08.08	M-16

A1=100%　A3=50%縮小

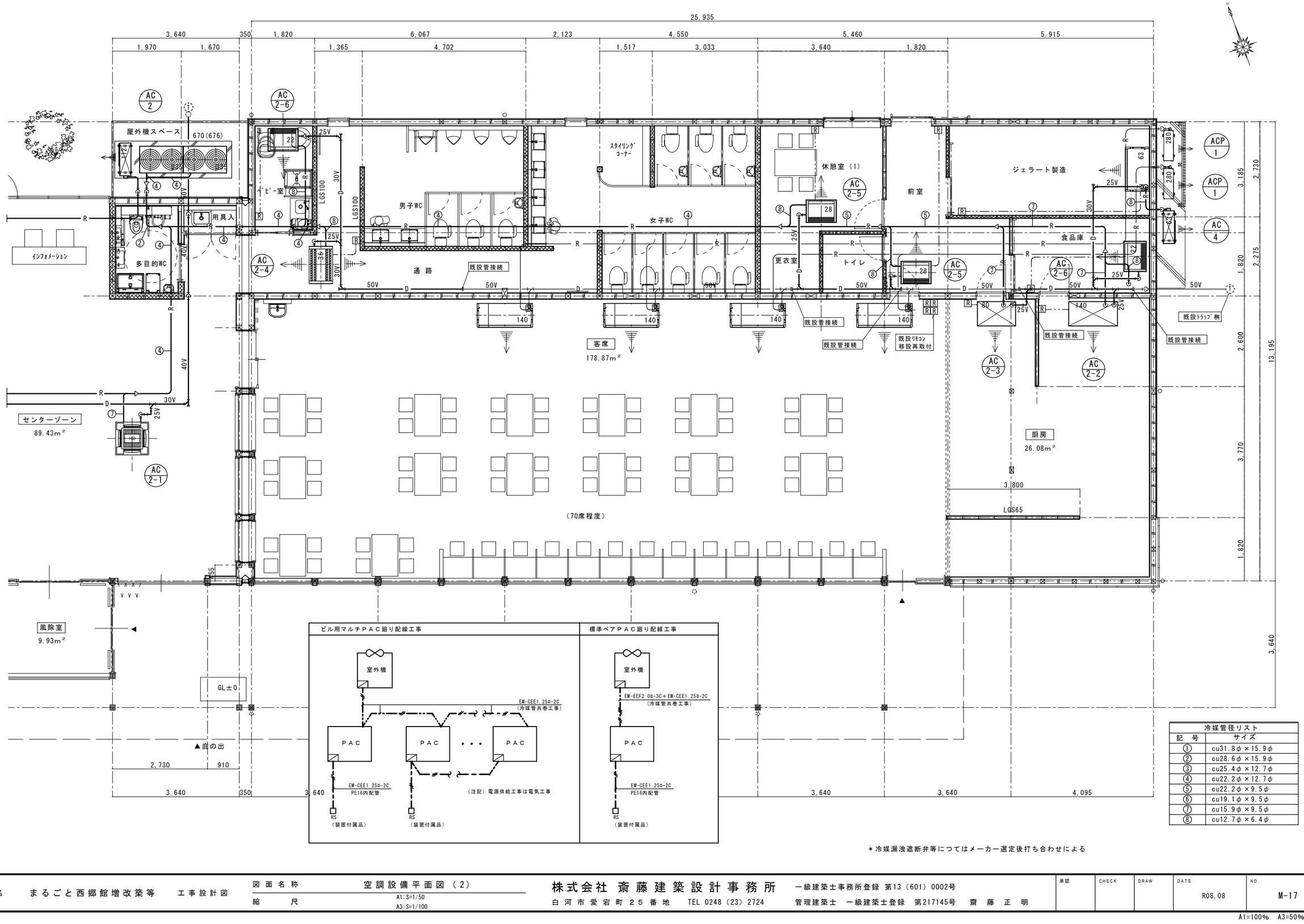

冷媒管径リスト	
記　号	サイズ
①	cu31.8φ×15.9φ
②	cu28.6φ×15.9φ
③	cu25.4φ×12.7φ
④	cu22.2φ×12.7φ
⑤	cu22.2φ×9.5φ
⑥	cu19.1φ×9.5φ
⑦	cu15.9φ×9.5φ
⑧	cu12.7φ×6.4φ

＊冷媒漏洩遮断弁等につてはメーカー選定後打ち合わせによる

工事名	まるごと西郷館増改築等	工事設計図	図面名称	空調設備平面図（2）	株式会社 斎藤建築設計事務所	一級建築士事務所登録 第13（601）0002号	承認	CHECK	DRAW	DATE	NO
			縮　尺	A1:S=1/50 A3:S=1/100	白河市愛宕町25番地 TEL 0248（23）2724	管理建築士 一級建築士登録 第217145号 齋藤正明				R08.08	M-17

A1=100%　A3=50%縮小

機　器　表

記 号	名 称	型式　仕様	電気仕様			数 量	設置場所
			φ	V	W		
AEX-1	全熱交換器	型　式　天井カセット形	1	100	69	1	保管庫
		仕　様　100φ×150-70m3／H×60Pa					
		参考形式　LGH-N15CX3					
		付属品　24H対応ﾘﾓｺﾝSW，SUS製深形VC100φ×2他付属品共					
AEX-2	全熱交換器	型　式　天井カセット形	1	100	39	1	ジェラート製造
		仕　様　100φ×80-40m3／H×50Pa（24H換気時 40m3／H）					
		参考形式　VL-100ZSD3					
		付属品　24H対応ﾘﾓｺﾝSW，SUS製深形VC150φ×2他付属品共					
EF-1	片吸込ｼﾛｯｺﾌｧﾝ	型　式　屋内天吊型、厨房用 80℃対応	3	200	1,500	1	厨房
		仕　様　SRM04　NO3×6,600m3/H×250Pa					
		参考形式　SRM04　NO3					
		付属品　標準ゴム防振　その他標準付属品共					
EF-2	有圧換気扇	型　式　格子タイプ	1	100	37	1	販売コーナー
		仕　様　25cm×800-500m3/h×20Pa（電動ｼｬｯﾀｰ付）					
		参考型式　EFG-25KSB2-C					
		付属品　強弱SW，木枠，SUS製ｳｪｻﾞｰｶﾊﾞｰ					
EF-2A	有圧換気扇	型　式　格子タイプ（24H換気用）	1	100	37	1	販売コーナー
		仕　様　25cm×800-500m3/h×20Pa（電動ｼｬｯﾀｰ付）					
		参考型式　EFG-30KSB2-C					
		付属品　24H用強弱SW，木枠，SUS製ｳｪｻﾞｰｶﾊﾞｰ					
EF-3	ｽﾄﾚｰﾄｼﾛｯｺﾌｧﾝ	型　式　消音タイプ	1	100	161	1	女子便所
		仕　様　200φ×950-600m3/h×100Pa					
		参考型式　BFS-90SUG					
		付属品　強弱SW，SUS製深型ﾌｰﾄﾞ250φ（指定色）					
EF-4	ｽﾄﾚｰﾄｼﾛｯｺﾌｧﾝ	型　式　消音タイプ	1	100	106	1	男子便所
		仕　様　200φ×650-400m3/h×90Pa					
		参考型式　BFS-65SUG					
		付属品　強弱SW，SUS製深型ﾌｰﾄﾞ250φ（指定色）					
EF-5	天井扇	型　式　定風量タイプ-消音型24H換気付	1	100	48	1	厨房
		仕　様　150φ×450m3/H×100Pa（24H換気時370m3／H）					
		参考型式　VD-20ZVEP7-FP					
		付属品　24H用強弱SW，SUS製深型ﾌｰﾄﾞ150φ（指定色）					
EF-6	天井扇	型　式　低騒音型24H換気付	1	100	74	1	センターゾーン
		仕　様　150φ×450m3/H×80Pa（24H換気時200m3／H）					
		参考型式　VD-23ZLX14-CS					
		付属品　24H用強弱SW，SUS製深型ﾌｰﾄﾞ150φ（指定色）					

機　器　表

記 号	名 称	型式　仕様	電気仕様			数 量	設置場所
			φ	V	W		
EF-7	天井扇	型　式　台所用-定風量タイプ 24H換気付	1	100	20.5	1	休憩室（2）
		仕　様　100φ×200m3/H×80Pa（24H換気時85m3／H）					＋バックヤード
		参考形式　VD-15ZVY7					
		付属品　24H用強弱SW，SUS製深型ﾌｰﾄﾞ150φ（指定色）					
EF-8	天井扇	型　式　低騒音型	1	100	20.0	2	食品庫
		仕　様　100φ×150m3/H×40Pa					多目的便所
		参考型式　VD-15ZXP14-C					
		付属品　SUS製深型ﾌｰﾄﾞ100φ（指定色）					
EF-9	天井扇	型　式　低騒音型24H換気付	1	100	13.5	1	休憩室（1）
		仕　様　100φ×120m3/H×30Pa（24H換気時50m3／H）					＋更衣室
		参考型式　VD-15ZLX14-CS					
		付属品　24H用強弱SW，SUS製深型ﾌｰﾄﾞ100φ（指定色）					
EF-10	天井扇	型　式　低騒音型	1	100	13.5	1	厨房前室
		仕　様　100φ×120m3/H×30Pa					
		参考型式　VD-15ZX14-C					
		付属品　SUS製深型ﾌｰﾄﾞ100φ（指定色）					
EF-11	天井扇	型　式　低騒音型	1	100	13.0	2	ベビー室
		仕　様　100φ×100m3/H×30Pa					従業員便所
		参考型式　VD-13ZC14-C					
		付属品　SUS製深型ﾌｰﾄﾞ100φ（指定色）					
FU-1	給気口	型　式　給気用　SUS製ﾌｨﾙﾀｰﾕﾆｯﾄ				1	販売コーナー
		仕　様　換気扇30cm用					
		参考型式　FU-30PSFS-C					
		付属品　木枠枠，SUS製専用給排気ｳｴｻﾞｰｶﾊﾞｰ					
OG-1	給気グリル	型　式　天井カセット型（消音形）　150φ用				1	厨房前室
		形　式　PZ-N15FGP3					
		付属品　SUS製深型VC150φ					
OG-2	給気グリル	型　式　壁取付型（防虫網付）　150φ用				2	センターゾーン
		形　式　SF-150SMKT（円型フラットデザインフード）					
		付属品　SUS製深型VC150φ					

＊ 上記品番は参考とし同等品を選定する事

工事名	まるごと西郷館増改築等	工事設計図	図面名称	換気機器表			
			縮　尺	No.scale			

株式会社 斎藤建築設計事務所　一級建築士事務所登録 第13（601）0002号
白河市愛宕町25番地　TEL 0248（23）2724　管理建築士　一級建築士登録　第217145号　齋藤正明

承認	CHECK	DRAW	DATE	NO
			R08.08	M-18

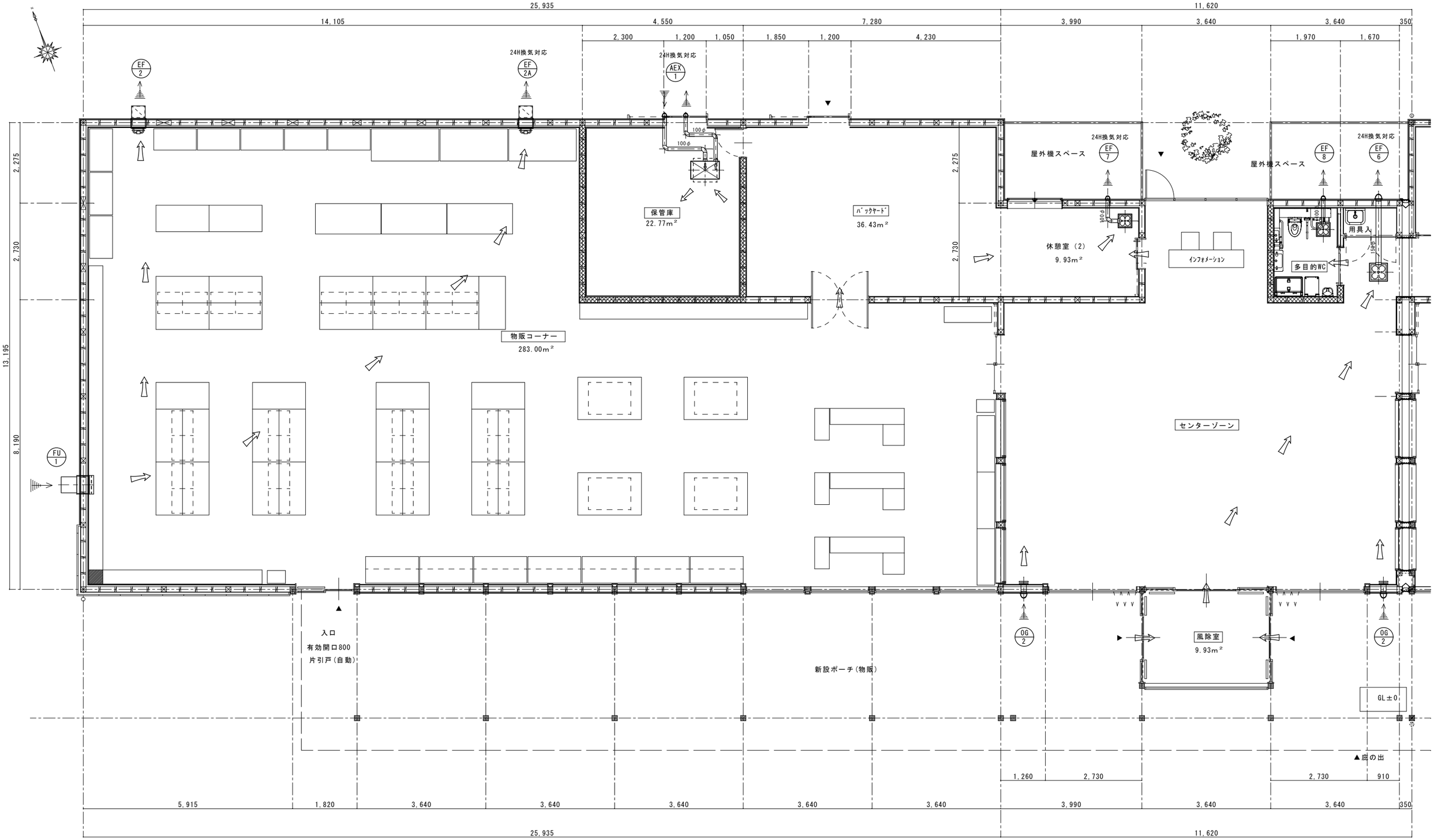

工事名	まるごと西郷館増改築等	工事設計図	図面名称	換気設備平面図（1）	株式会社 斎藤建築設計事務所	一級建築士事務所登録 第13（601）0002号	承認	CHECK	DRAW	DATE	NO
			縮尺	A1=1:50 A3=1:100	白河市愛宕町25番地 TEL 0248（23）2724	管理建築士 一級建築士登録 第217145号 齋藤正明				R08.08	M-19

A1=100% A3=50%縮小

場　所	男子便所	
器具名	排気グリル　200φ用	2
参考型式	PZ-N20FGP	
風　量	EA　325m3／H	

場　所	女子便所	
器具名	排気グリル　200φ用	3
参考型式	PZ-N20FGP	
風　量	EA　316m3／H	

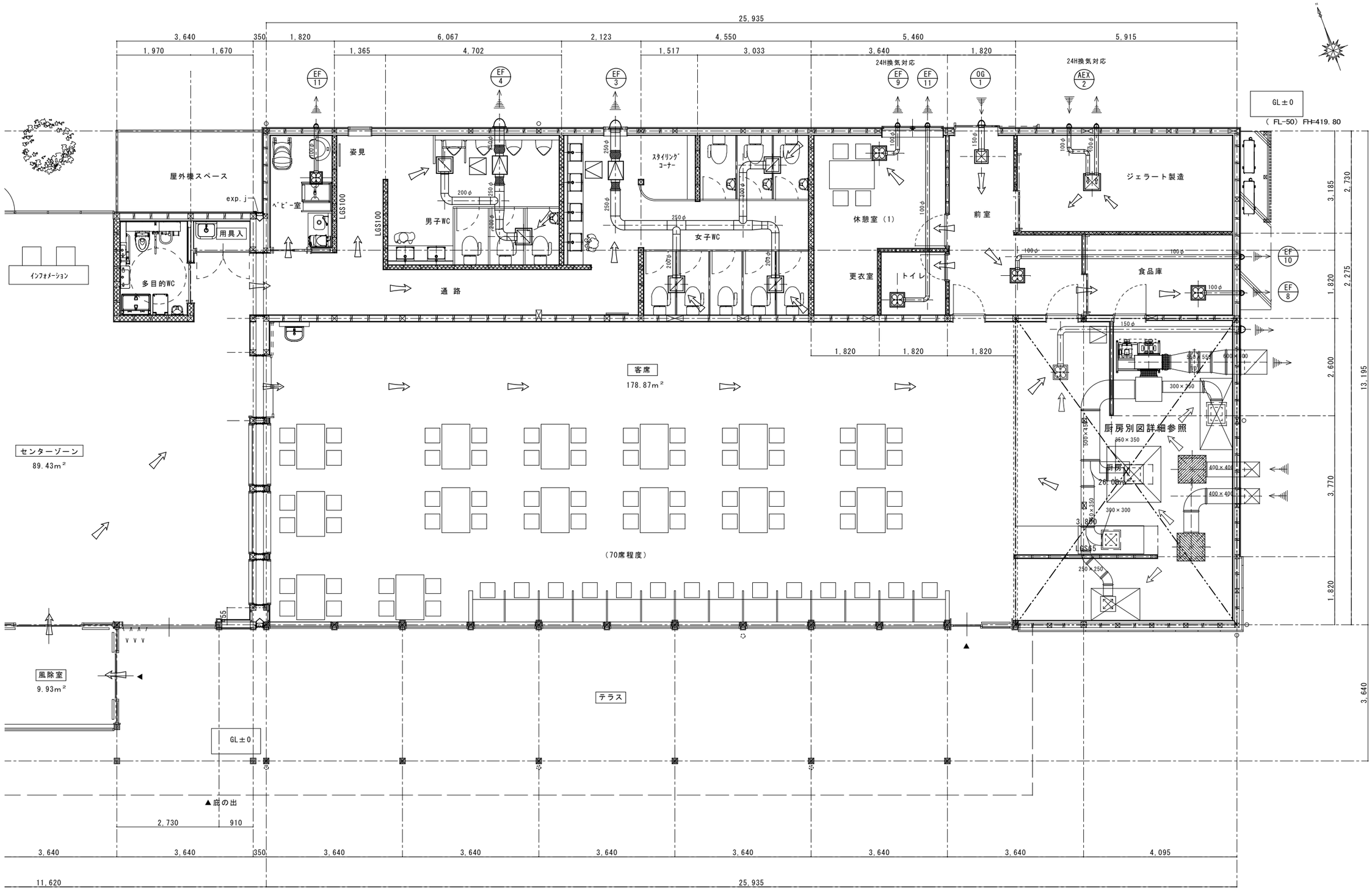

工事名	まるごと西郷館増改築等	工事設計図	図面名称	換気設備平面図（2）	株式会社 斎藤建築設計事務所	一級建築士事務所登録 第13（601）0002号	承認	CHECK	DRAW	DATE	NO
			縮　尺	A1:S=1/50 A3:S=1/100	白河市愛宕町25番地　TEL 0248（23）2724	管理建築士　一級建築士登録　第217145号　齋藤正明				R08.08	M-20

A1=100%　A3=50%縮小

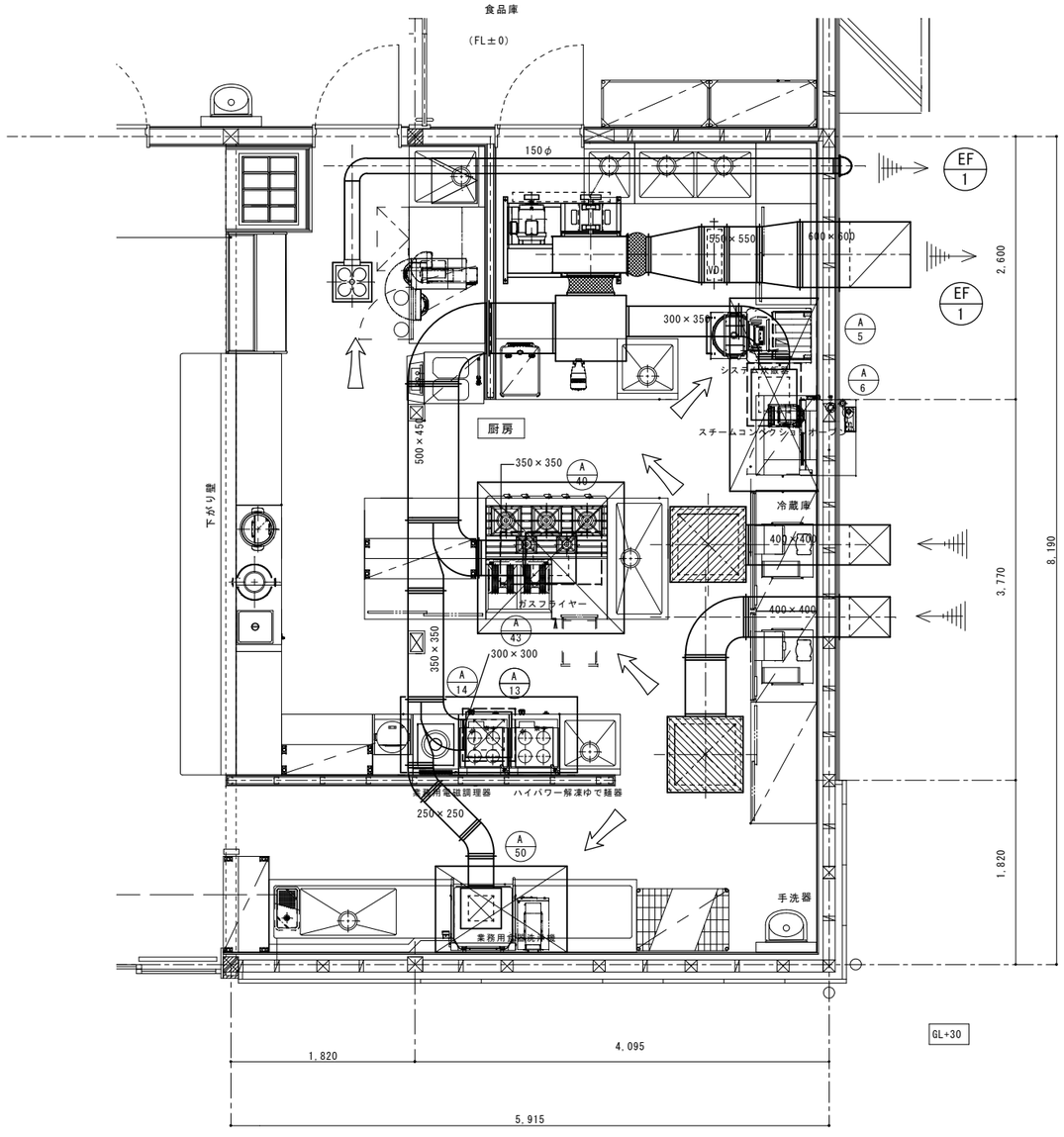

厨房平面図　S=1:30

火気使用場所の換気計算書				
使用燃料 LPGガス、　理論廃ガス量．0.93／KWh　(1KW＝860kcal)　＊電気換算参考計算				
記　号	品　　名	ガス(電気)消費量	必要換気量（Ｖ＝３０ＫＱ	備　　考
A-5	システム炊飯器	8.37kW	30×8.37×0.93＝233.52m3／H	風量計　652.02m3／H
A-6	ｽﾁｰﾑｺﾝﾍﾞｸｼｮﾝｵｰﾌﾞﾝ	15.0kW	30×15.0×0.93＝418.5m3／H	決定風量，1,800m3／H
A-13	解凍ゆで麺器	14.0kW×2	30×28.0×0.93＝781.2m3／H	風量計　920.7m3／H
A-14	業務用電磁調理器	5.0kW	30×5.0×0.93＝139.5m3／H	決定風量，1,450m3／H
A-40	ガステーブル	44.5kW	30×44.5×0.93＝1,241.55m3／H	風量計　1,576.35m3／H
A-43	ガスフライヤー	12.0kW	30×12.0×0.93＝334.8m3／H	決定風量，2,350m3／H
A-50	食器洗浄機	24.0kW	30×24.0×0.93＝669.6m3／H	決定風量、1,000m3／H
よって上記より調理室系統は				
ＥＦ－１，　排気ファン　厨房用片吸込みシロッコファン				
#3 SRM04，6,600m3／H×250Pa×3φ×200V×1.5KW×１台を選定する				

制気口リスト

記　号	Ⓐ	数 量
品　名	SUS製排気用ｳｪｻﾞｰｶﾊﾞｰ	1
	(防虫網付き)	
規　格	600×600	
風　量	EA　6,600m3／H	

記　号	Ⓑ	数 量
品　名	SUS製給気用ｳｪｻﾞｰｶﾊﾞｰ	2
	(防虫網付き)	
規　格	400×400	
風　量	OA　3,300m3／H	

記　号	Ⓒ	数 量
品　名	給　気　口	2
	(ﾌｨﾙﾀｰ付き)	
器 具 名	VHS 600×600	
	BOX:750×750×500H	
	GW25mm内貼り	
風　量	SA　3,300m3／H	

フードリスト		
記　号	規　　格	数 量
①	SUS製　1,900W×850D×850H×1.0ｔ　(箱 型)　(風量 1,800m3／H、風速 0.3m／s以上)	1
	低圧損グリスフィルター　両面式 503×620×489H(ﾌｨﾙﾀｰ 500×500×30t×2枚) 形式 FSVL1-550W　FS-3530共	1
②	SUS製　1,500W×1,450D×850H×1.0ｔ　(箱 型)　(風量 2,350m3／H、風速 0.3m／s以上)	1
	低圧損グリスフィルター　両面式 1003×520×404H(ﾌｨﾙﾀｰ 500×400×30t×4枚) 形式 FSVL2-540W　FS-3535共	
③	SUS製　1,750W×750D×850H×1.0ｔ　(箱 型)　(風量 1,450m3／H、風速 0.3m／s以上)	1
	低圧損グリスフィルター　両面式 503×520×404H(ﾌｨﾙﾀｰ 500×400×30t×2枚) 形式 FSVL1-540W　FS-3030共	
④	SUS製　1,300W×850D×850H×1.0ｔ　(箱 型)　(風量 1,000m3／H、風速 0.25m／s以上)　FS-2525共	1
特　記　事　項		
＊　火気使用の厨房排気ダクトはロックウール50mm巻きとする		
＊　排気ダクトは外壁より２ｍまでグラスウール25mm巻きとする		
＊　給気ダクトはすべてグラスウール25mm巻きとする		

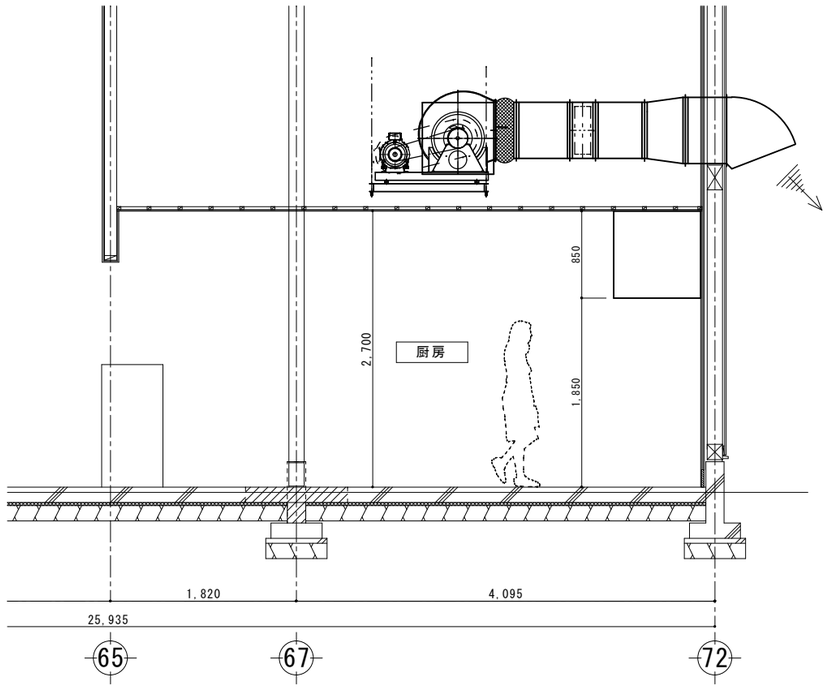

厨房断面図　S=1:30

工事名	まるごと西郷館増改築等　工事設計図	図面名称	厨房換気詳細図	株式会社 斎藤建築設計事務所　一級建築士事務所登録 第13（601）0002号	承認	CHECK	DRAW	DATE	NO
		縮　尺	A1=1:30 A3=1:60	白河市愛宕町２５番地　TEL 0248（23）2724　管理建築士　一級建築士登録　第217145号　齋藤正明				R08.08	M-21

A1=100%　A3=50%縮小

換気計算書

系　統	室　名	床面積 (m²)	天井高 (平均) (m)	室容積 Q(m³)	一人当り 占有面積	換気回数 (回/h) D	有効換気量 定常時(m³/h) V	設計換気量 (m³/h)	24H換気量 回数 (回/h)	24H換気量 24H (m³/h)	備　考
エリアA											
	飲食コーナー	163.96	5.51	902.67	3.0㎡(54.7人)		V＝20AF　1,094.0		0.3	270.80	
	飲食ｺｰﾅｰ(増築棟)	2.86	2.16	6.18					0.3	1.86	
EF-1	厨　房	48.44	2.70	130.79		30.0	3,923.7	6,600	0.3	39.24	
EF-5	厨　房							450-370			24H対応
エリアA計								311.9m³／h≦370m³/h			
エリアB											
AEX-2	ジェラート製造	16.14	2.70	43.58	5.0㎡(3.3人)		V＝20AF　66.0	80-40	0.3	13.07	24H対応
エリアB計								13.07m³／h≦40m³/h			
エリアC											
EF-9	休憩室(1)＋更衣室	14.9	2.70	40.23	3.0㎡(5.0人)		V＝20AF　100.0	120-50	0.3	12.70	24H対応
EF-10	厨房前室	13.24	2.70	35.75	3.0㎡(4.5人)		V＝20AF　90.0	120.0	0.3	10.73	
エリアC計								36.13m³／h≦50m³/h			
エリアD											
EF-6	センターゾーン	89.43	3.06	273.66	5.0㎡(17.9人)		V＝20AF　358.0	450-200	0.3	82.10	24H対応
	ｲﾝﾌｫﾒｰｼｮﾝ	9.93	2.20	21.85	5.0㎡(2.0人)		V＝20AF　40.0		0.3	6.56	
	通　路	11.38	2.70	30.73					0.3	9.22	
	通　路（増築棟）	3.67	2.20	8.07					0.3	2.42	
エリアD計								100.30m³／h≦200m³/h			

換気計算書

系　統	室　名	床面積 (m²)	天井高 (平均) (m)	室容積 Q(m³)	一人当り 占有面積	換気回数 (回/h) D	有効換気量 定常時(m³/h) V	設計換気量 (m³/h)	24H換気量 回数 (回/h)	24H換気量 24H (m³/h)	備　考
エリアE											
EF-7	休憩室(2)	9.93	2.20	21.85	3.0㎡(3.4人)		V＝20AF　68.0	200-85	0.3	6.56	24H対応
	バックヤード	36.43	2.70	98.36	10.0㎡(3.7人)		V＝20AF　74.0		0.3	29.51	
エリアE計									36.07m³／h≦85m³/h		
エリアF											
EF-2＋EF-2A	物販コーナー	283.00	5.36	1517.28	4.0㎡(70.8人)		V＝20AF　1,416	800-500×2	0.3	390.0	24H対応
エリアF計									390m³／h≦500m³/h		
一般換気											
EF-3	女子便所	34.22	2.70	92.39	10.0	V＝QD	923.9	950-600			
EF-4	男子便所	21.46	2.70	57.94	10.0	V＝QD	579.4	650-450			
EF-11	従業員便所	3.31	2.70	8.90	10.0	V＝QD	89.0	100.0			
EF-8	食品庫	9.31	2.70	25.14	5.0	V＝QD	125.7	150.0			
EF-8	多目的便所	5.37	2.30	12.35	10.0	V＝QD	123.5	150.0			
EF-11	ベビー室	5.79	2.40	13.90	5.0	V＝QD	69.50	100.0			
AEX-1	保管庫	22.77	2.70	61.48	2.0	V＝QD	122.96	150.0			

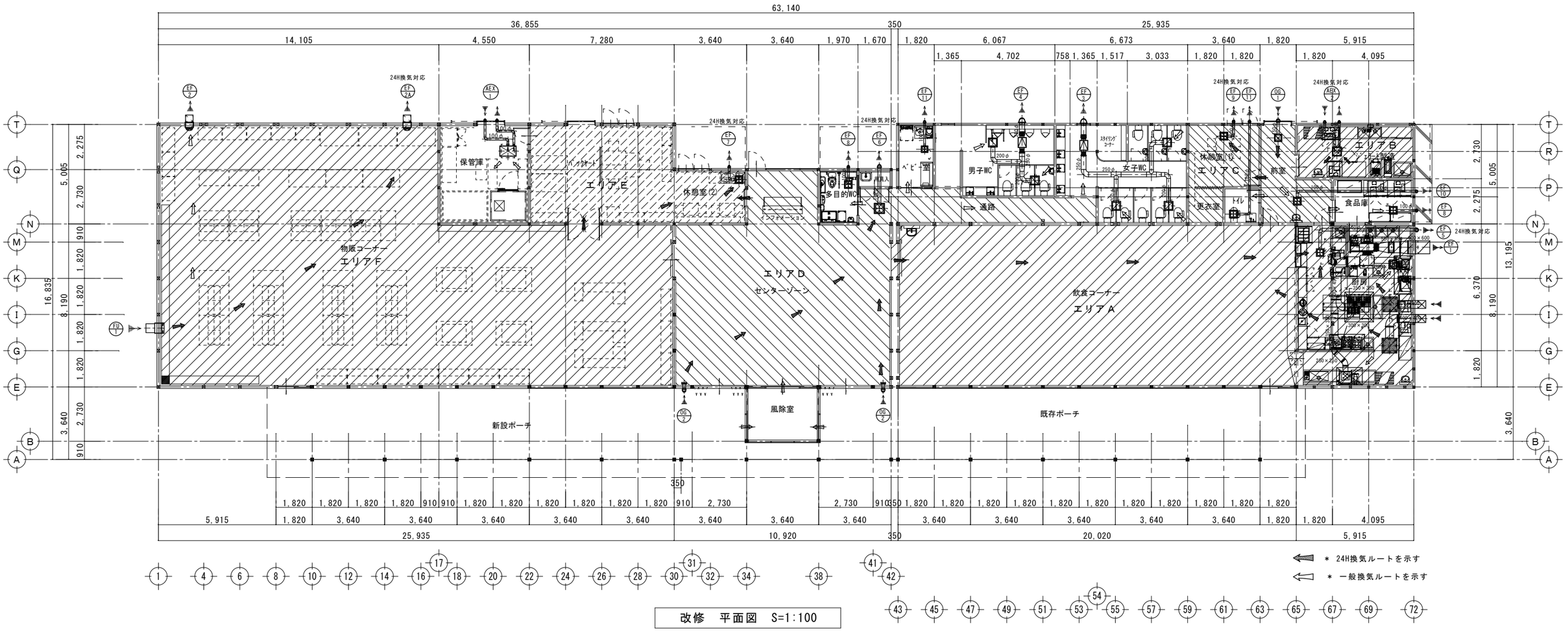

改修　平面図　S=1:100

工事名　まるごと西郷館増改築等	工事設計図	図面名称	24H換気平面図・計算書	株式会社 斎藤建築設計事務所	一級建築士事務所登録 第13（101）0002号	承認	CHECK	DRAW
		縮　尺	A1=1:100 A3=1:200	白河市愛宕町25番地　TEL 0248（23）2724	管理建築士　一級建築士登録　第217145号　齋藤正明			

DATE	NO
R08.08	M-22

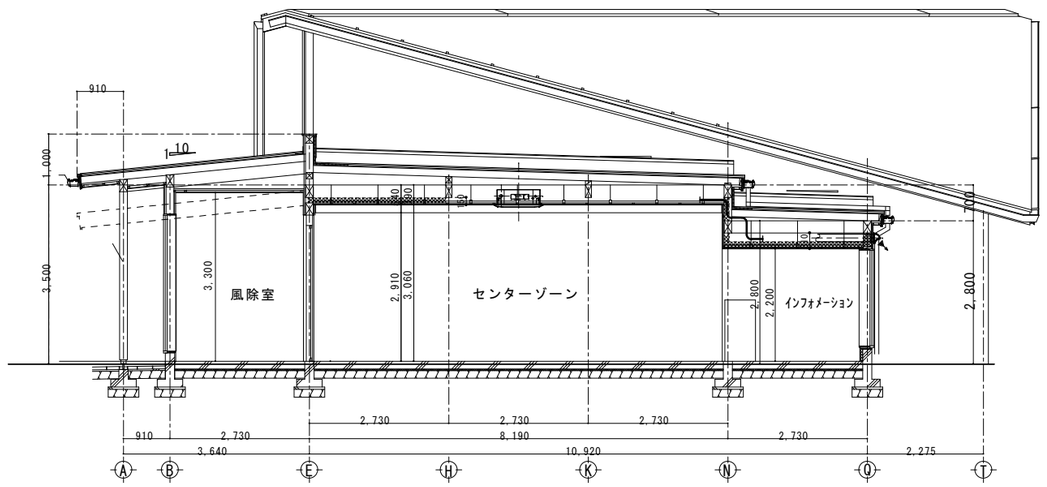

34-38通り　矩　計　図　S=1:60

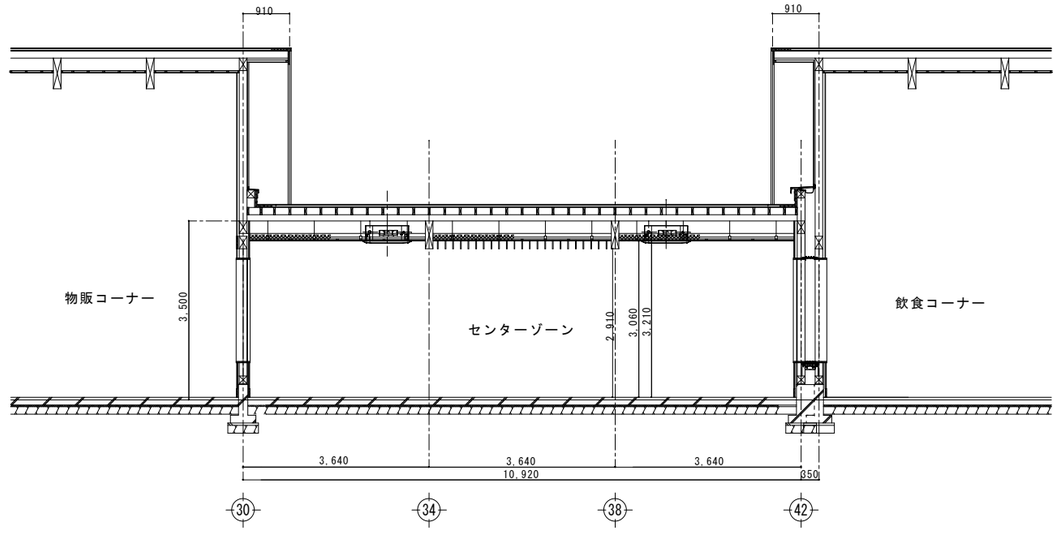

G－Ｉ通り矩　計　図　S=1:60

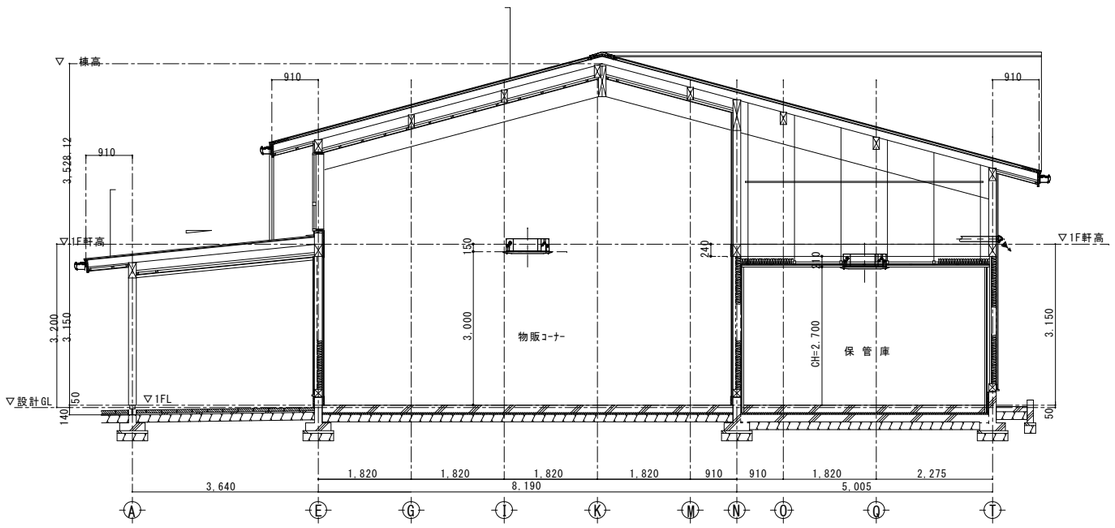

18通り　矩　計　図　S=1:60

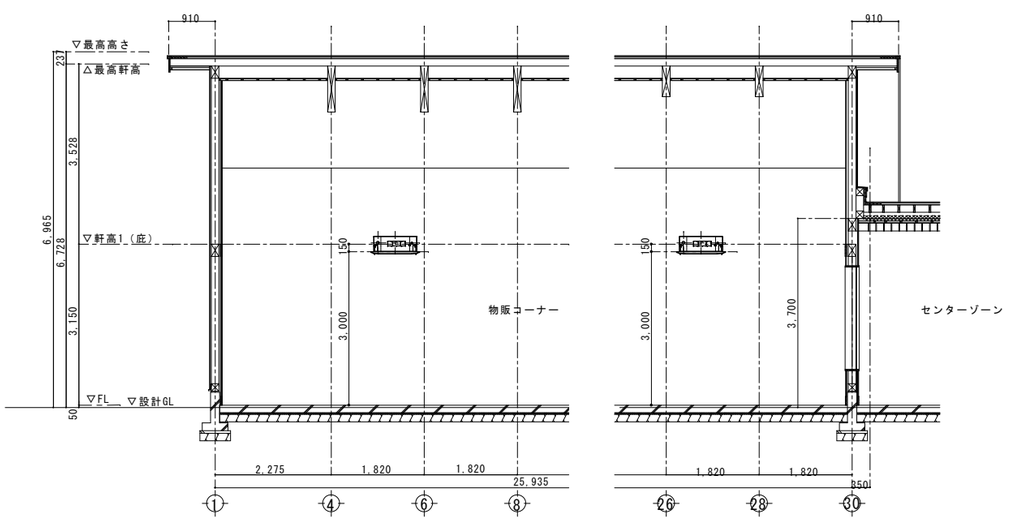

G－Ｉ通り　矩　計　図　S=1:60

工事名　まるごと西郷館増改築等　工事設計図	図面名称　改修設備立面図 縮尺　A1=1:60 A3=1:120	株式会社 斎藤建築設計事務所 白河市愛宕町２５番地　TEL 0248（23）2724	一級建築士事務所登録 第13（101）0002号 管理建築士　一級建築士登録　第217145号　齋藤正明	承認	CHECK	DRAW	DATE R08.08	NO M-23

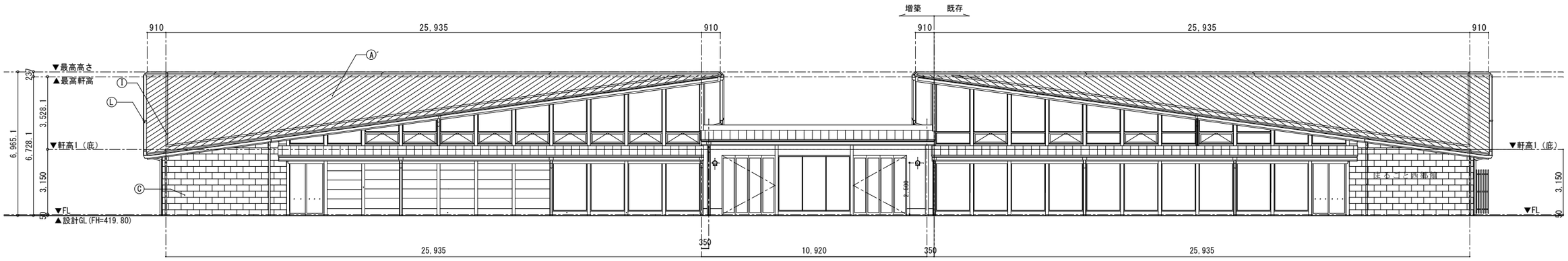

南側立面図　S=1:100

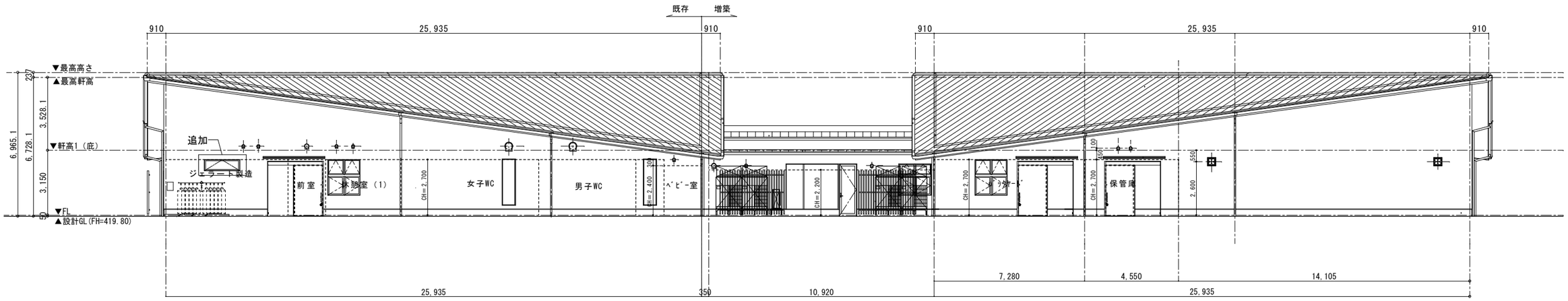

北側立面図　S=1:100

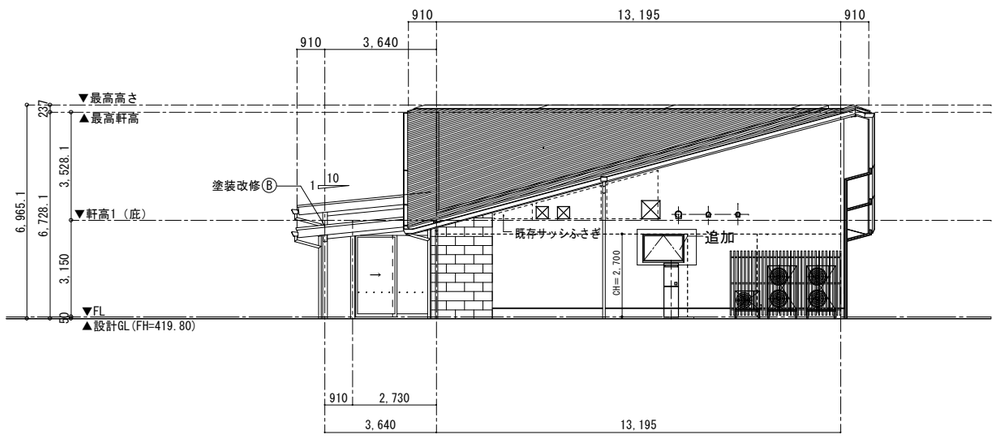

東側立面図-1　S=1:100

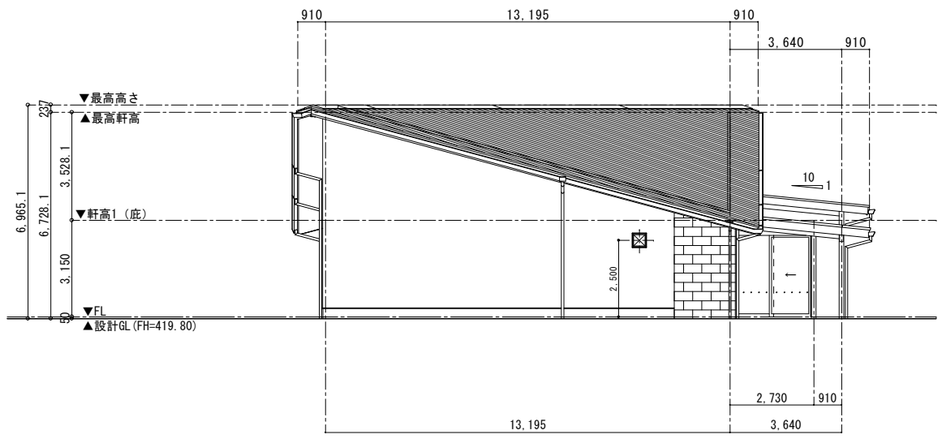

西側立面図(1)　S=1:100

工事名　まるごと西郷館増改築等　工事設計図	図面名称　改修設備立面図 縮尺　A1=1:100 A3=1:200	株式会社 斎藤建築設計事務所 白河市愛宕町25番地　TEL 0248（23）2724	一級建築士事務所登録 第13（101）0002号 管理建築士　一級建築士登録　第217145号　齋藤正明	承認	CHECK	DRAW	DATE R08.08	NO M-24

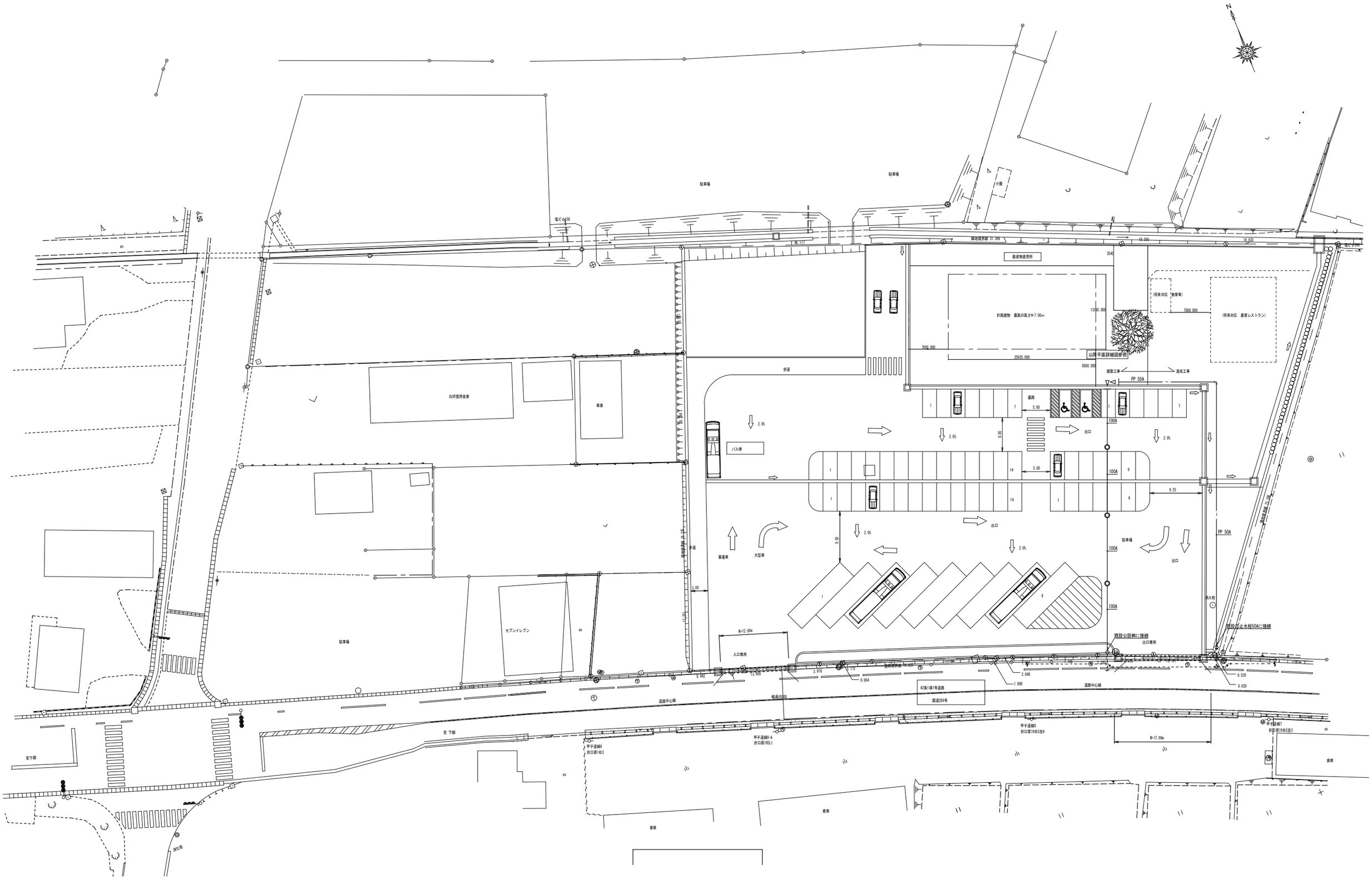

工事名 まるごと西郷館増改築等 工事設計図	図面名称 既設給排水衛生設備配置図（参考図）	株式会社 斎藤建築設計事務所	一級建築士事務所登録 第13（601）0002号	承認	CHECK	DRAW	DATE	NO
	縮尺 A1:S=1/300 A3:S=1/600	白河市愛宕町25番地 TEL 0248（23）2724	管理建築士 一級建築士登録 第217145号 齋藤正明				R08.08	M-25

A1=100% A3=50%縮小

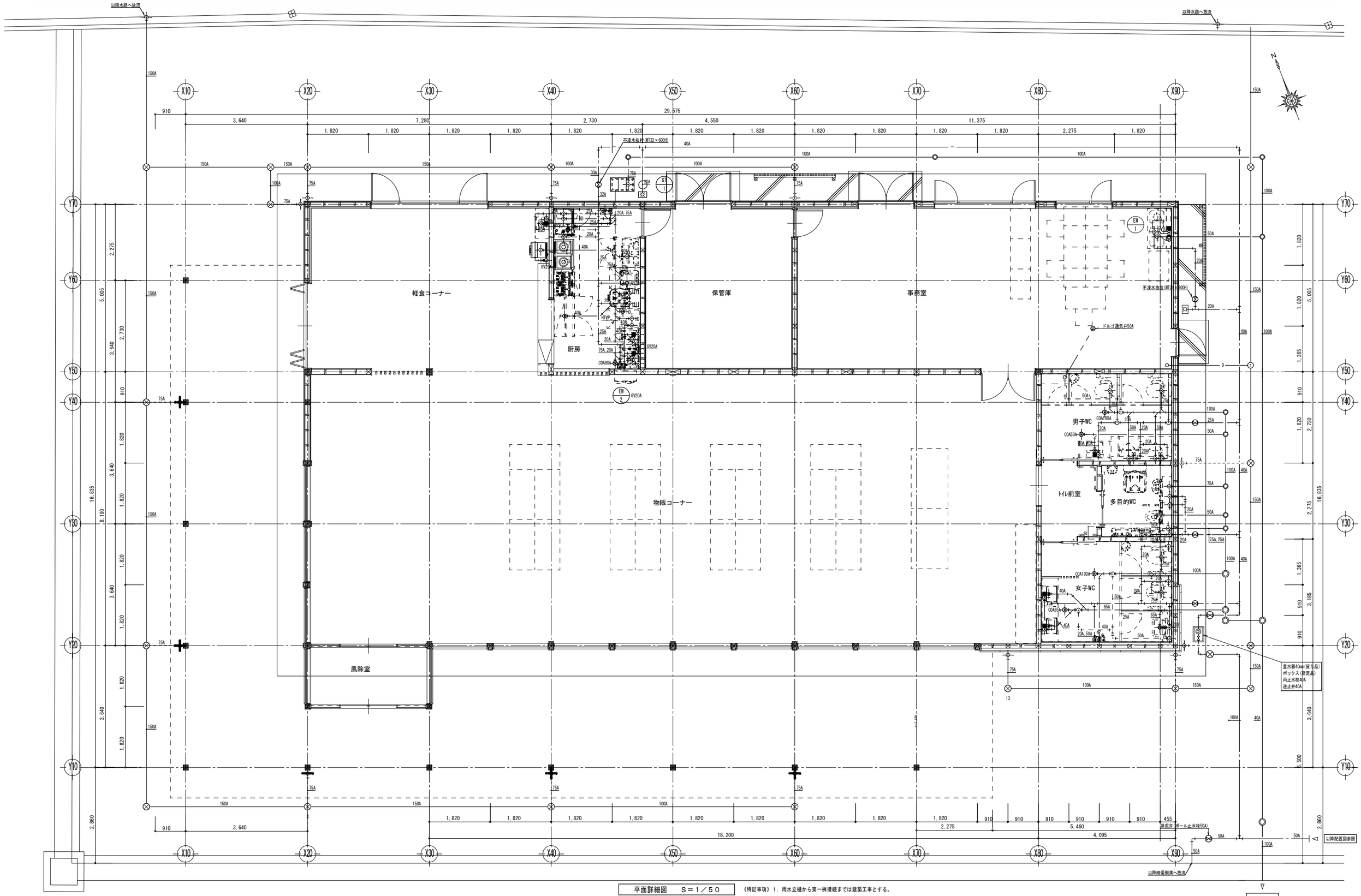

平面詳細図　S＝1／50

《特記事項》1．雨水立樋から第一桝接続までは建築工事とする。

工事名	まるごと西郷館増改築等	工事設計図	図面名称	既設換気設備　平面詳細図（参考図）	株式会社 斎藤建築設計事務所	一級建築士事務所登録 第13（601）0002号	承認 / CHECK / DRAW / DATE R08.08 / NO M-26
			縮尺	A1：S=1/50 A3：S=1/100	白河市愛宕町２５番地　TEL 0248（23）2724	管理建築士　一級建築士登録　第217145号　斎藤正明	

A1=100%　A3=50%縮小

＊ 既設エアコン撤去冷媒回処理及び収冷媒管、ドレン管撤去は本工事とする

冷媒管サイズ表

記号	冷媒配管口径	
	液管 φ	ガス管 φ
ⓐ	6.35	12.7
ⓑ	9.52	15.88
ⓒ	12.7	25.4

軽食コーナー
厨房
保管庫
事務室
男子WC
トイレ前室
多目的WC
女子WC
物販コーナー
風除室
トラップ桝(既存設備)に接続

シングル形　制御配線凡例

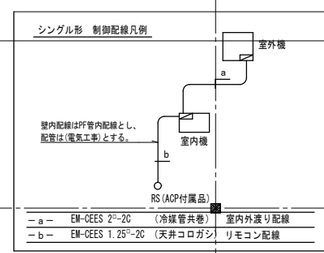

ツイン形　制御配線凡例

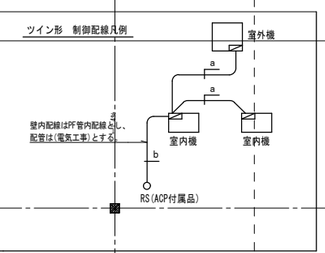

－a－　EM-CEES 2ˢˢ-2C　(冷媒管共巻)　室内外渡り配線
－b－　EM-CEES 1.25ˢˢ-2C　(天井コロガシ)　リモコン配線

平面詳細図　S＝1／50

《特記事項》1．冷媒管の屋外露出部分は樹脂製化粧ケース取付けとする。　2．空冷ヒートポンプエアコンの内外渡り配線及びリモコン配線は本工事とする。

工事名	まるごと西郷館増改築等　工事設計図	図面名称	空気調和設備　平面詳細図	株式会社 斎藤建築設計事務所	一級建築士事務所登録 第13（601）0002号	承認	CHECK	DRAW	DATE R08.08	NO M-27
		縮尺	A1:S=1/50 A3:S=1/100	白河市愛宕町２５番地　TEL 0248（23）2724	管理建築士　一級建築士登録　第217145号　齋藤正明					

A1=100%　A3=50%縮小

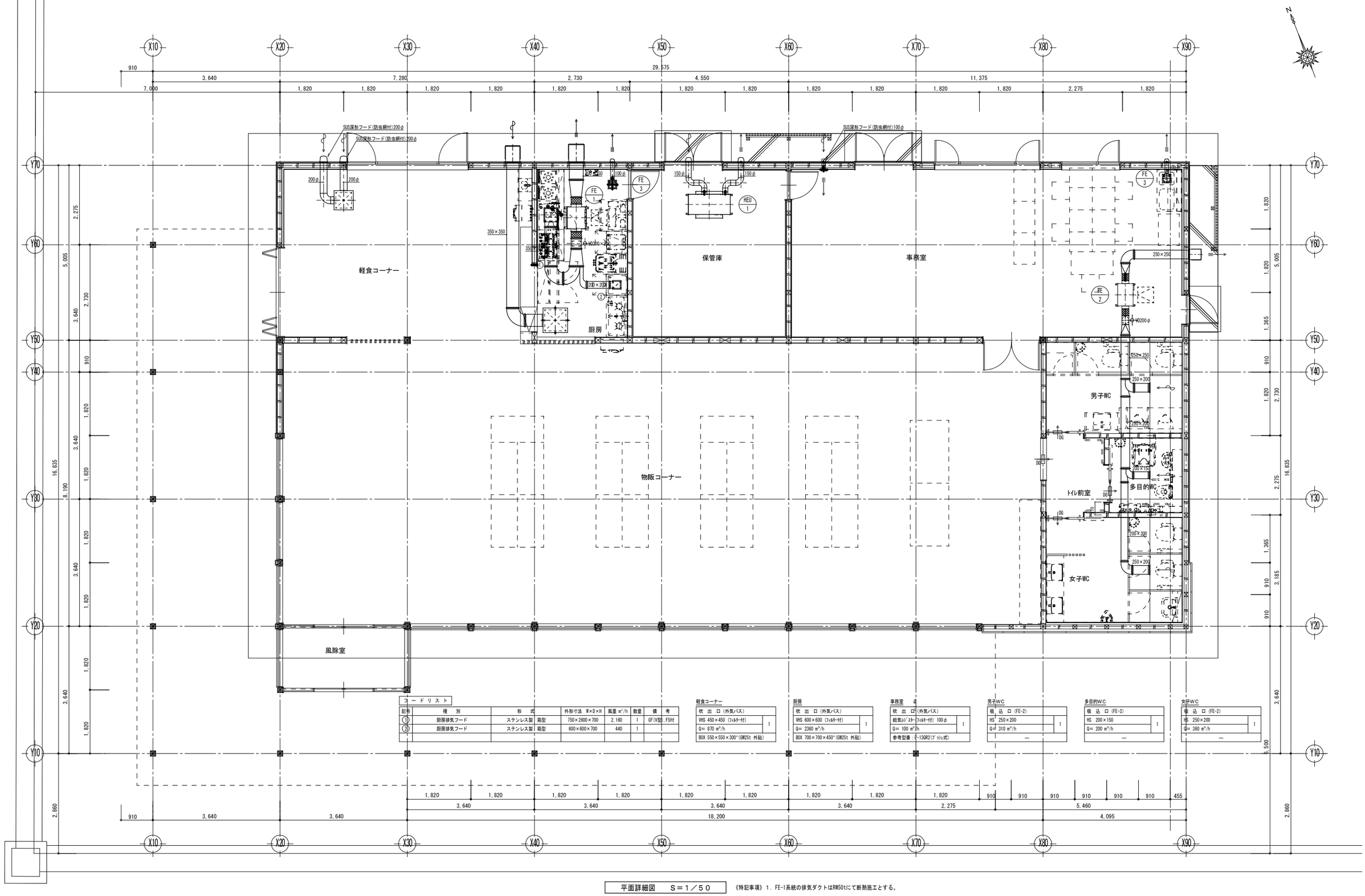

フードリスト

記号	種別	形式	外形寸法 W×D×H	風量 m³/h	数量	備考
①	厨房排気フード	ステンレス製 箱型	750×2600×700	2,160	1	GF(V型), FS付
②	厨房排気フード	ステンレス製 箱型	600×600×700	440	1	

軽食コーナー

吹出口(外気バス)	
VHS 450×450 (フィルター付)	1
Q= 870 m³/h	
BOX 550×550×300t (GW25t 外貼)	

厨房

吹出口(外気バス)	
VHS 600×600 (フィルター付)	1
Q= 2360 m³/h	
BOX 700×700×450t (GW25t 外貼)	

事務室 他

吹出口(外気バス)	
給気ｼﾞｽﾄｰﾌｨﾙﾀｰ付) 100φ	1
Q= 100 m³/h	
参考型番：F-130R2(ﾌﾟｯｼｭ式)	

男子WC

吸込口(FE-2)	
HS 250×200	1
Q= 310 m³/h	
—	

多目的WC

吸込口(FE-2)	
HS 200×150	1
Q= 200 m³/h	
—	

女子WC

吸込口(FE-2)	
HS 250×200	1
Q= 360 m³/h	
—	

平面詳細図　S＝1／50

《特記事項》1．FE-1系統の排気ダクトはRW50tにて断熱施工とする。

工事名	まるごと西郷館増改築等　工事設計図	図面名称	既設換気設備　平面詳細図（参考図）	株式会社 斎藤建築設計事務所	一級建築士事務所登録 第13（601）0002号	承認	CHECK	DRAW	DATE	NO
		縮尺	A1:S=1/50 A3:S=1/100	白河市愛宕町25番地　TEL 0248（23）2724	管理建築士　一級建築士登録　第217145号　齋藤正明				R08.03	M-28

A1=100%　A3=50%縮小

２期工事
6か月
（R09.8～R10.01）

仮囲い 万能波板　H＝2.0m	２３５ｍ
キャスターゲート　H＝1.8m　W＝6.0m	１か所
仮設トイレ（男） 【三協ﾌﾛﾝﾃｱ男性用５型同等】	１か所
仮設トイレ（女） 【三協ﾌﾛﾝﾃｱ女性用５型同等】	１か所
ライン引き	127m
仮設壁	１か所

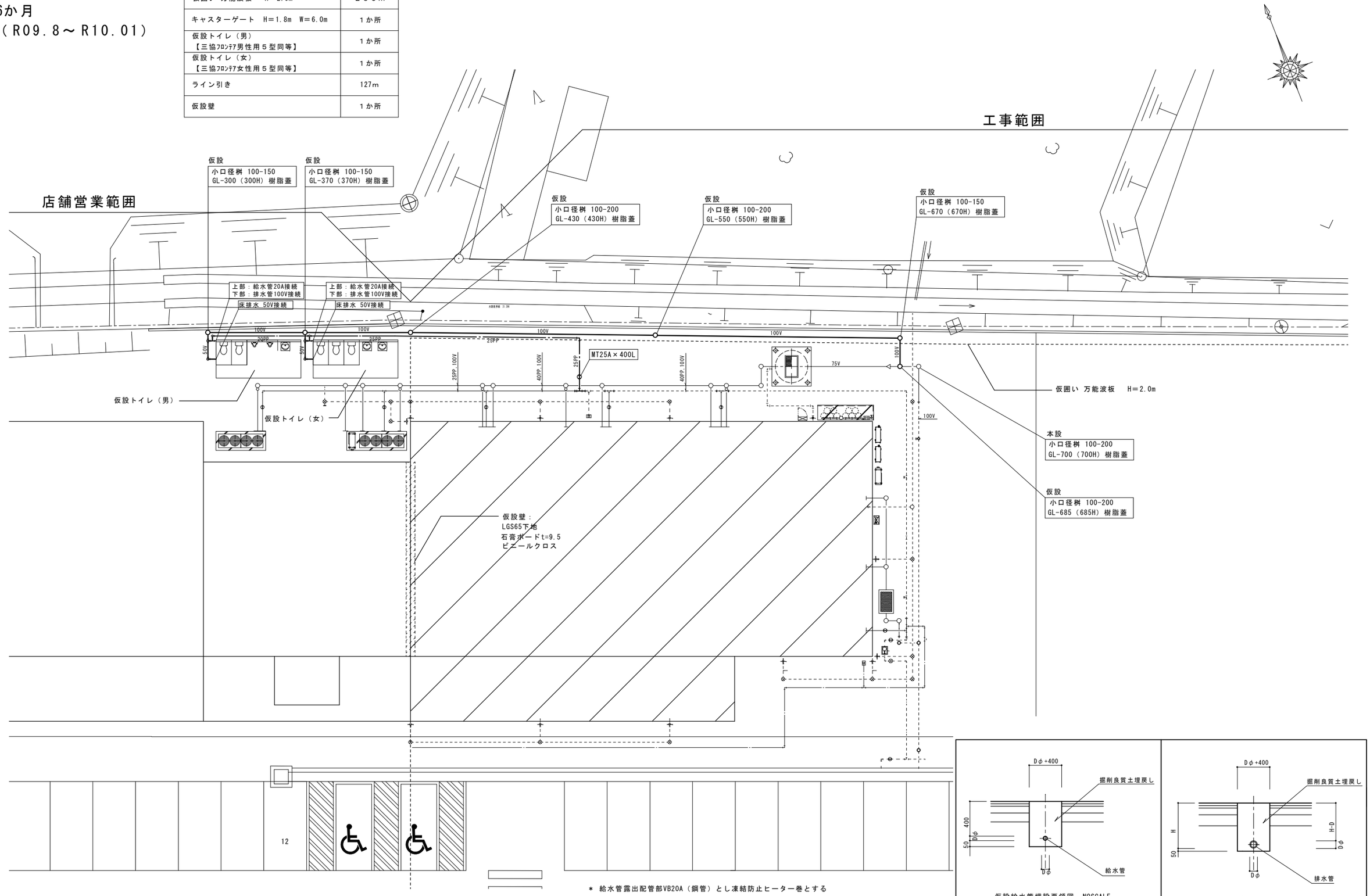

＊ 給水管露出配管部VB20A（鋼管）とし凍結防止ヒーター巻とする

仮設計画図（２期工事）　S=1:100

仮設給水管埋設要領図　NOSCALE

仮設排水管埋設要領図　NOSCALE

工事名	まるごと西郷館増改築等	工事設計図	図面名称	給排水設備仮設計画図（２期工事）	株式会社 斎藤建築設計事務所	一級建築士事務所登録 第13（101）0002号	承認	CHECK	DRAW	DATE	NO
			縮尺	A1＝1：100 A3＝1：200	白河市愛宕町２５番地　TEL 0248（23）2724	管理建築士　一級建築士登録　第217145号　齋藤正明				R08. 04	M-29

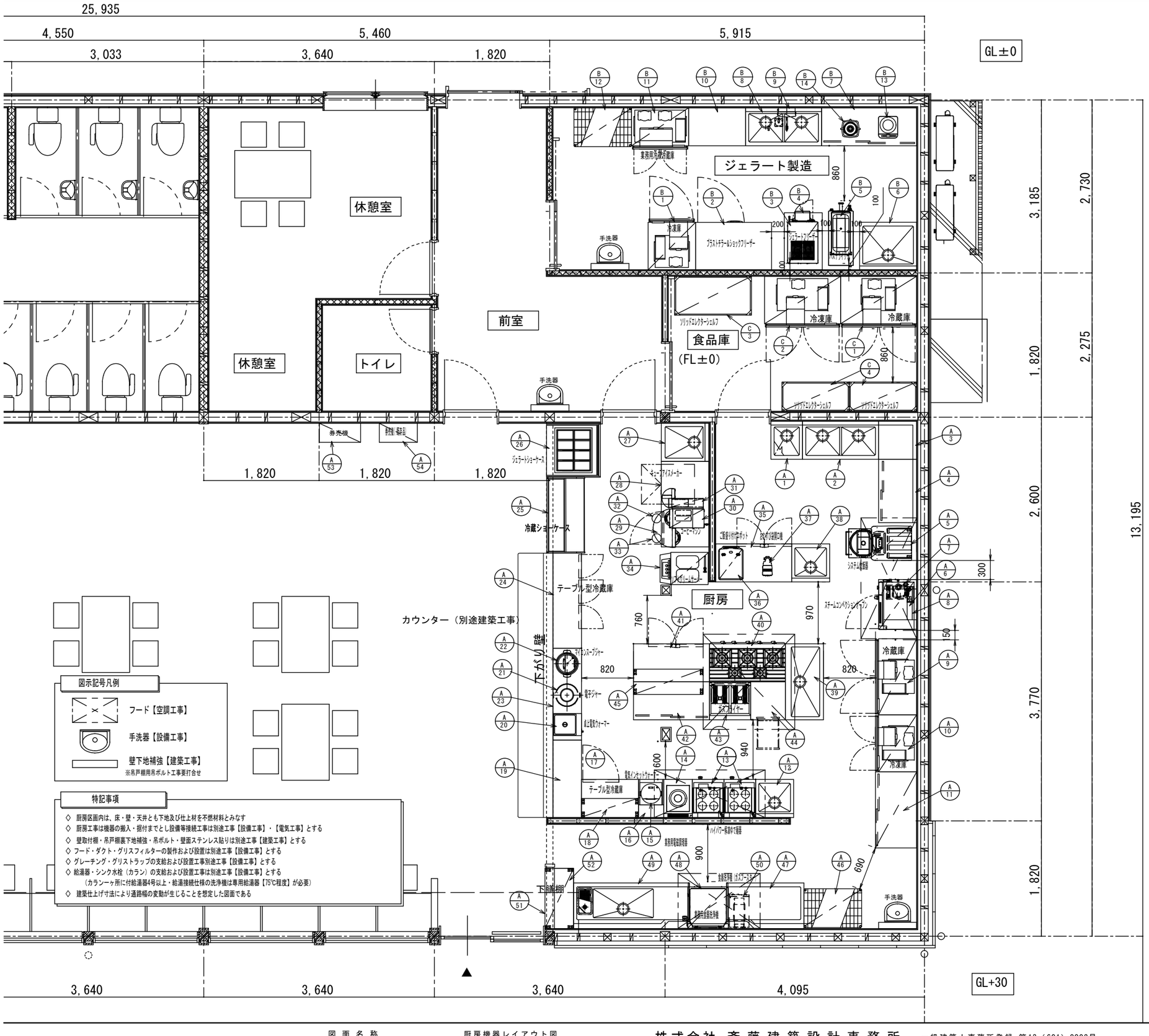

工事名	まるごと西郷館増改築等	工事設計図	図面名称	厨房機器レイアウト図	縮尺	A1=1:30 A3=1:60

株式会社 斎藤建築設計事務所
白河市愛宕町25番地 TEL 0248（23）2724
一級建築士事務所登録 第13（601）0002号
管理建築士 一級建築士登録 第217145号 斎藤 正明

承認	CHECK	DRAW	DATE	NO
			R08.08	M-30

A1=100% A3=50%縮小

No.	品　　名	形　　式	台数	寸　法（mm）			配　管　口　径（A）				L　P　G		電　気（50Hz,kW）			フード	備　　考
									排　水		口径	kW					
				W	D	H	給水	給湯	機器側	設備側	A		単相100V	単相200V	三相200V		
A-	〈 厨房 〉																
1	手洗いシンク		1	(500)	600	850	15	15	40	50							フタ付
2	二槽シンク	H2S-126BH-A	1	1200	600	850	15×2	15×2	40×2	50×2							
③	コーナー台		1	600	600	850											２方BG
④	キャビネットテーブル		1	1000	600	850											
5	システム炊飯器	AR455-AB13	1	540	640	1590	15GV		40	耐熱耐薬50	15	8.37	0.14,0.018			要	自動点火 1～3升×1釜 貯米量60kg
6	スチームコンベクションオーブン	MIC-5TC-G(LP)	1	750	560	685	15GV		φ38	耐熱耐薬50	15	15.0	0.21			GF	コネクトWi-Fi対応可　ホテルパン2/3　H20ｘ5枚　H65ｘ3枚　穴あきパンH65ｘ3枚　芯温センサー付
7	軟水機	MKH-03B	1	225	360	460	15GV		13×2	50×2			0.006				
⑧	スチコン架台 5段用	HMIC-5D	1	785	600	800											5段用　スチコン架台（キャビネット仕様）、ホテルパン1列
9	業務用冷蔵庫	HR-120BT-ML	1	1200	650	1910			φ30	50			0.29				定格内容積：824L コネクトWi-Fi対応可
10	業務用冷凍庫	HF-90BT3-ML	1	900	650	1910			φ26	50					0.395		定格内容積：593L コネクトWi-Fi対応可
⑪	食器戸棚		1	1200	650	1800											
12	一槽シンク	H1S-66BH-A	1	600	600	850	15	15	40	50							
13	ハイパワー解凍ゆで麺器	TGUS-50H	2	500	600	850	15GV×2		32×2	耐熱耐薬50×2	15×2	14.0×2				要	
14	業務用電磁調理器	H1H-5LE-1	1	450	600	450									5.0	GF	
15	電気インセットウォーマー(湿式タイプ)	IW-900NT	1	350	350	340			15	耐熱50			0.9				
⑯	コンロテーブル		1	400	600	510											３面バックガード付
17	テーブル型冷蔵庫	RT-90SNJ(右ヒンジ仕様)（H850）	1	900	600	850			φ30	50			0.205				定格内容積：157L コネクトWi-Fi対応可
⑱	オーバーシェルフ		1	900	300	800											棚2段
⑲	ワークテーブル		1	(1220)	450	850											
20	卓上電気ウォーマー	N-TCW-3545E-1	1	350	450	280							0.85				
21	電子ジャー	JHA-A54P	1	435	358	315							0.078				3升用　外装ステンレス仕様
22	マイコンスープジャー	JHI-N121	1	426	368	355							0.24				12.0L(みそ汁60～100杯)　乾式保温方式で衛生的　70～90℃まで1℃刻みで設定可能
㉓	ワークテーブル		1	1450	450	535											
24	テーブル型冷蔵庫	RT-150MTCJ（H850）	1	1500	450	850			φ30	50			0.105				定格内容積：225L コネクトWi-Fi対応可
25	冷蔵ショーケース	OHGU-SRAK-1200B※特注	1	1200	600	955							0.218				※閉店後は中の食材は別保存庫へ移動
26	ジェラートショーケース	Vetrina8	1	850	850	1270							1.22				8パット
27	一槽シンク	H1S-67BH-A	1	600	750	850	15	15	40	50							
28	キューブアイスメーカー	IM-55P	1	630	525	800	15GV		20	50			0.23				コネクトWi-Fi対応可
㉙	キャビネットテーブル		1	1350	750	850											片開き扉
30	コーヒーマシン	BM-SAD2	1	300	622	850	15GV							1.059			RCM-PF2HD-LCB
31	コーヒーマシン パウダーユニット	BM-SAD2用	1	150	545	760								1.072			RCM-P2C1M-SDB
㉜	カップディスペンサー/マグネット式	AA1022	1	142	142	500											アダプター/72mm口径用（黒）
㉝	カップディスペンサー/マグネット式	AA1022	1	142	142	500											アダプター/85mm口径用（黄）
34	ソフトクリームサーバー	SSF-M440P	1	508	760	1530	15GV		40	50					3.2		
35	テーブル型冷蔵庫	RT-120SNJ-RML（H850）	1	1200	600	850			φ30	50			0.218				定格内容積：245L コネクトWi-Fi対応可
36	ご飯盛り付けロボット	GST-FBB-TA	1	394	526	610							0.36				オプション　FBB-TOA-S70（三角70角サンド）×１個付き
37	おむすび袋開口機	FHB-SHC	1	152	300	72							0.025				袋セット数　おむすび用袋100枚
38	一槽シンク	H1S-66BH-A	1	600	600	850	15	15	40	50							
39	一槽シンク	H1S-126FH-A	1	1200	600	850	15	15	40	50							
40	ガステーブル	TGTA-1232	1	1200	600	850					20	44.5				GF	
41	テーブル型冷蔵庫	RT-120SNJ-RML（H850）	1	1200	600	850			φ30	50			0.218				定格内容積：245L コネクトWi-Fi対応可
㊷	キャビネットテーブル	HCT-126H-A	1	1200	600	850											
43	ガスフライヤー	TGFL-B65CW	1	650	600	850					15×2	12.0				GF	
㊹	引出付ワークテーブル		1	550	600	850											
㊺	オーバーシェルフ		1	1100	400	800											棚2段
㊻	スーパーエレクターシェルフ（Ｉ）	LS910・P1590-4A	1	910	613	1587											4段
㊼	クリーンテーブル		1	1200	700	850											
48	業務用食器洗浄機	JWE-680C	1	640	655	1432			φ38.5	耐熱耐薬50					5.06	要	コネクトWi-Fi対応可
49	ソイルドテーブル		1	1800	720	850	15×2	15	40×2	50×2							
50	食器洗浄機（ガスブースター）	WB-24J	1	315	510	680		15GV	25	耐熱耐薬50	15	24.0	0.092			要	
	合　　計																

◯ 本工事に含まない

工事名	まるごと西郷館増改築等	工事設計図	図面名称	厨房機器リスト（1）	株式会社 斎藤建築設計事務所	一級建築士事務所登録 第13（601）0002号	承認	CHECK	DRAW	DATE
			縮　尺	No.scale	白河市愛宕町２５番地　TEL 0248（23）2724	管理建築士　一級建築士登録　第217145号　齋　藤　正　明				R08.08

NO M-31

A1=100%　A3=50%縮小

No.	品　　名	形　　式	台数	寸　法（mm）			配　管　口　径（A）				L　P　G		電　気（50Hz,kW）			フード	備　　考
				W	D	H	給水	給湯	排　水		口径	kW	単相100V	単相200V	三相200V		
									機器側	設備側	A						
⑤1	下膳棚		1	(950)	450	600											２段
⑤2	ワークテーブル		1	(950)	300	850											
⑤3	券売機	KC-TX30NNF	1	650	300	1600							0.079				タッチパネル式　KC-TX30IQ5-N(高額紙幣対応)
⑤4	券売機（既存品）	VT-B20(-H)	1	600	300	1600							0.083				既存品
B-	＜ ジェラート製造 ＞																
1	業務用冷凍庫	HF-75B3-IC	1	750	800	1910			φ26	50					0.528		定格内容積：616L コネクトWi-Fi対応可
2	ブラストチラー＆ショックフリーザー	HBC-6TB3-2	1	1200	750	800			φ37	50					0.87		
3	ジェラートフリーザー	HTF PRO4	1	478	823	758	20（冷却水）		20（冷却水）	50					2.6		
4	架台		1	600	900	800											耐荷重仕様（約150kg）
5	パステライザー	HTP30	1	388	990	1079	20GV×2		20	50					2.8		
6	一槽シンク	H1S-97BH-A	1	900	750	850	15	15	40	50							
⑦	キャビネットテーブル	HCT-156H-A	1	1500	600	850											
8	二槽シンク		1	1200	600	850	15×2	15×2	40×2	50×2							SUS304　＃400仕様
9	電解水生成装置	WOX-50WB	1	285	145	335	15GV		φ6×2	シンクへ			0.17				
⑩	ワークテーブル	HWT-96H-A	1	900	600	850											
11	業務用冷凍冷蔵庫	HRF-90BT	1	900	650	1910			φ30	50			0.37				定格内容積：550L(冷蔵室424L、冷凍室126L) コネクトWi-Fi対応可
⑫	スーパーエレクターシェルフ（Ｉ）	LS910・P1900-5	1	910	613	1892											5段
13	IHコンロ	KZ-PH34	1	304	345	54							1.4				
14	フードブレンダー	CB-15T	1	275	290	660							1.4				
C-	＜ 食品庫 ＞																
1	業務用冷蔵庫	HR-120B3-ML	1	1200	800	1910			φ30	50					0.29		定格内容積：1054L コネクトWi-Fi対応可
2	業務用冷凍庫	HF-120B3-ML	1	1200	800	1910			φ26	50					0.653		定格内容積：1046L コネクトWi-Fi対応可
③	430ソリッドエレクターシェルフ	LSS1220・P1590-4	1	1213	614	1587											4段
④	430ソリッドエレクターシェルフ	MSS1070・P1590-4	2	1063	461	1587											4段

14 16 17 18 20 22 24 26 28 30 31 32 34 38

36,855

4,550 7,280

図示記号凡例

フード【空調工事】

手洗器【設備工事】

壁下地補強【建築工事】
※吊戸棚用吊ボルト工事要打合せ

特記事項

◇ 厨房区画内は、床・壁・天井とも下地及び仕上材を不燃材料とみなす
◇ 厨房工事は機器の搬入・据付までとし設備等接続工事は別途工事【設備工事】・【電気工事】とする
◇ 壁取付棚・吊戸棚基下地補強・吊ボルト・壁面ステンレス貼りは別途工事【建築工事】とする
◇ フード・ダクト・グリスフィルターの製作および設置は別途工事【設備工事】とする
◇ グレーチング・グリストラップの支給および設置工事別途工事【設備工事】とする
◇ 給湯器・シンク水栓（カラン）の支給および設置工事は別途工事【設備工事】とする
（カラン一ヶ所に付給湯器4号以上・給湯接続仕様の洗浄機は専用給湯器【75℃程度】が必要）
◇ 建築仕上げ寸法により通路幅の変動が生じることを想定した図面である

保管庫

D既存1 冷凍冷蔵庫 HRF-90Z

D既存2 業務用冷凍冷蔵庫 HRF-120BFT

D1 D2 D3 D4 D5 D既存3 D既存4 D既存5

2300

1800

≒W2300×D1500
既存米貯蔵庫（冷蔵）

1500

野菜用
花用

1500

D既存6 D既存7 D既存8 D6

50 50 50

プレハブ冷蔵庫

休憩室(2)

インフォメーション

物販コーナー

センターゾーン

工事名	まるごと西郷館増改築等	工事設計図	図面名称	保管庫機器レイアウト図	株式会社 斎藤建築設計事務所	一級建築士事務所登録 第13（601）0002号	承認	CHECK	DRAW
			縮尺	A1=1:30 A3=1:60	白河市愛宕町25番地 TEL 0248（23）2724	管理建築士 一級建築士登録 第217145号 齋藤正明			

DATE R08.08 NO M-33

A1=100% A3=50%縮小

No.	品　　名	形　　式	台数	寸 法 (mm)			配 管 口 径 (A)				L P G		電 気 (50Hz,kW)			フード	備　　考
							給水	給湯	排　水		口径	kW					
				W	D	H			機器側	設備側	A		単相100V	単相200V	三相200V		
D-	〈 新規 〉																
①	スーパーエレクターシェルフ(Ⅰ)	MS610・P190D-5A	1	605	460	1892											5段
②	スーパーエレクターシェルフ(Ⅰ)	MS610・P190D-5A	1	605	460	1892											5段
③	スーパーエレクターシェルフ(Ⅰ)	MS610・P190D-5A	1	605	460	1892											5段
④	ワークテーブル	HWT-187-A	1	1800	750	800											
⑤	ワークテーブル	HWT-187-A	1	1800	750	800											
6	プレハブ冷蔵庫	PR-20.5CC-1.0	1	1800	1500	2160＋330			40	50			0.076		0.955		天井据置型冷蔵ユニットHUT-８RB　ウォークイン仕様
D既存-	〈 既存品 〉																
1	冷凍冷蔵庫	HRF-90Z	1	900	800	1890			φ30	50			0.379				定格内容積：721L(冷蔵室553L、冷凍室168L) コネクトWi-Fi対応可 既存品
2	業務用冷凍冷蔵庫	HRF-120BFT	1	1200	650	1910			φ30	50			0.639				定格内容積：766L(冷蔵室383L、冷凍室383L) コネクトWi-Fi対応可 既存品
3	チェストフリーザー		1	(1040)	(550)	開口時H1350							(0.087)				既存品
4	既存スチールラック		1	1500	470	－											既存品
5	既存スチールラック		1	1500	470	－											既存品
6	既存スチールラック		1	1200	470	－											既存品
7	既存スチールラック		1	1200	470	－											既存品
8	貯米庫（冷蔵）		1	2300	1500	(1800＋200)			40	50			0.51				冷蔵ユニット　AFH-905RB※高さ要確認
	合　　計												1.604		0.955		

○ 本工事に含まない

工事名	まるごと西郷館増改築等	工事設計図	図面名称	保管庫機器リスト	株式会社 斎藤建築設計事務所	一級建築士事務所登録 第13（601）0002号	承認	CHECK	DRAW	DATE	NO
			縮　尺	No.scale	白河市愛宕町２５番地　TEL 0248（23）2724	管理建築士　一級建築士登録　第217145号　齋　藤　正　明				R08.08	M-34

A1=100%　A3=50%縮小

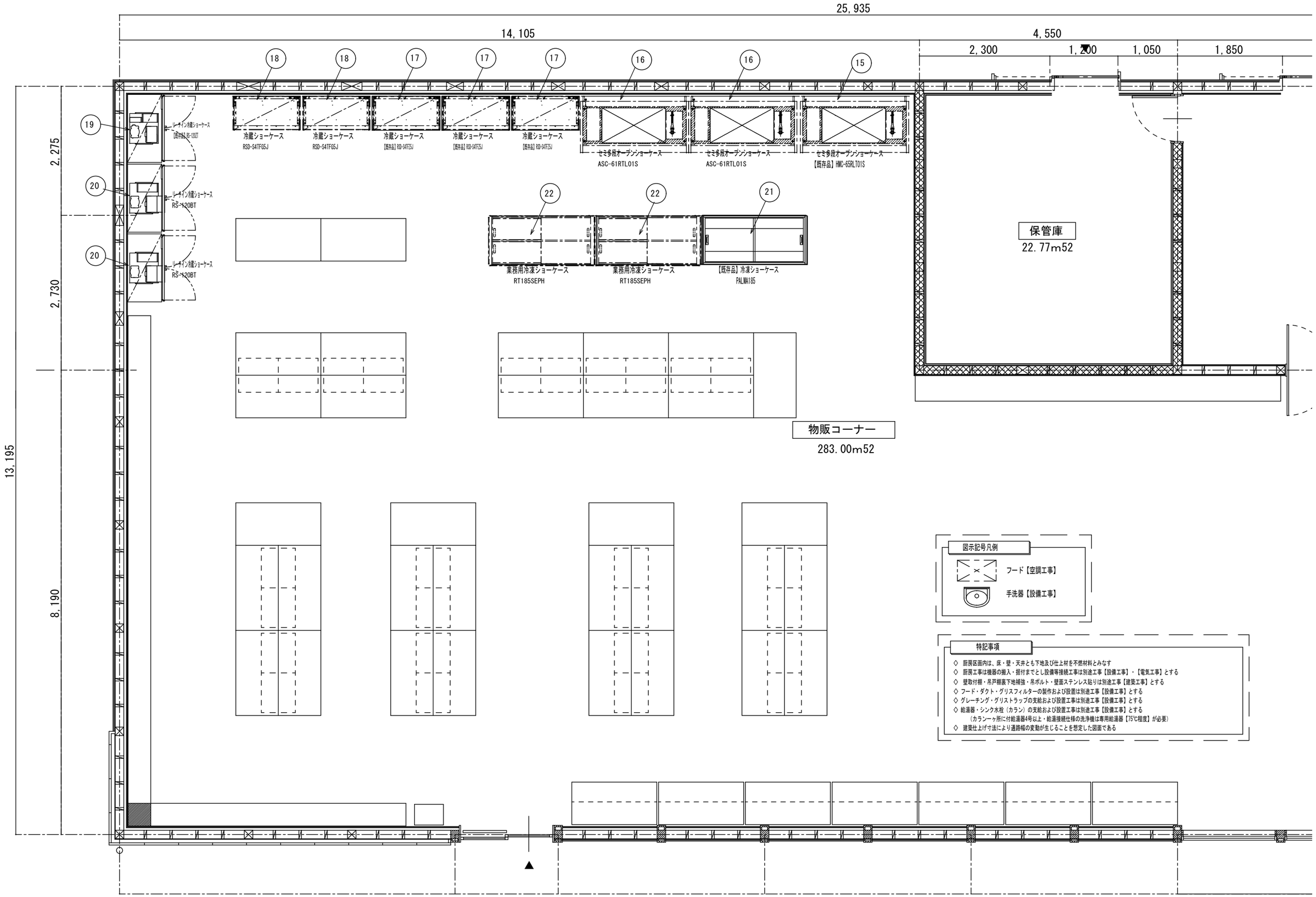

図示記号凡例

- フード【空調工事】
- 手洗器【設備工事】

特記事項

◇ 厨房区画内は、床・壁・天井とも下地及び仕上材を不燃材料とみなす
◇ 厨房工事は機器の搬入・据付までとし設備等接続工事は別途工事【設備工事】・【電気工事】とする
◇ 壁取付棚・吊戸棚裏下地補強・吊ボルト・壁面ステンレス貼りは別途工事【建築工事】とする
◇ フード・ダクト・グリスフィルターの製作および設置は別途工事【設備工事】とする
◇ グレーチング・グリストラップの支給および設置工事は別途工事【設備工事】とする
◇ 給湯器・シンク水栓（カラン）の支給および設置工事は別途工事【設備工事】とする
（カラン一ヶ所に付給湯器4号以上・給湯接続仕様の洗浄機は専用給湯器【75℃程度】が必要）
◇ 建築仕上げ寸法により通路幅の変動が生じることを想定した図面である

工事名	まるごと西郷館増改築等	工事設計図	図面名称	物販機器レイアウト図	株式会社 斎藤建築設計事務所 白河市愛宕町25番地 TEL 0248（23）2724	一級建築士事務所登録 第13（601）0002号 管理建築士 一級建築士登録 第217145号 齋藤正明	承認	CHECK	DRAW	DATE	NO
			縮尺	A1=1:30 A3=1:60						R08.08	M-36

A1=100% A3=50%縮小

No.	品　　名	形　　式	台数	寸 法 (mm)			配 管 口 径 (A)				L P G		電 気 (50Hz,kW)			フード	備　　考
									排　水		口径						
				W	D	H	給水	給湯	機器側	設備側	A	kW	単相100V	単相200V	三相200V		
－	〈 新規/E直売所 〉																
15	セミ多段オープンショーケース	【既存品】HMC-65RLT01S	1	1909	910	1250				50					1.456		【既存品】※排水工事今回追加
16	セミ多段オープンショーケース	ASC-61RTL01S	2	1909	900	1250				50×2					1.12×2		※排水工事追加
17	冷蔵ショーケース	【既存品】RSD-S4TFZ5J	3	1190	600	1900				50×3			1.045×3				【既存品】※排水工事今回追加
18	冷蔵ショーケース	RSD-S4TFG5J	2	1190	600	1900				50×2			0.973×2				※排水工事追加
19	リーチイン冷蔵ショーケース	【既存品】RS-120ZT	1	1200	650	1950			φ30	50			0.449				【既存】定格内容積：572L コネクトWi-Fi対応可
20	リーチイン冷蔵ショーケース	RS-120BT	2	1200	650	1910			φ30×2	50×2			0.352×2				冷却内容積：859L コネクトWi-Fi対応可
21	冷凍ショーケース	【既存品】PALMA185	1	1852	853	833				50				0.48			※排水工事今回追加
22	業務用冷凍ショーケース	RT185SEPH	2	1850	860	850				50×2				0.93×2			※排水工事追加